Eine gute Vorbereitung!

Bevor Sie eine Garagentür bestellen, müssen Sie einige Maße messen.
Es ist wichtig, dass Sie alle Maße in mm eingeben!

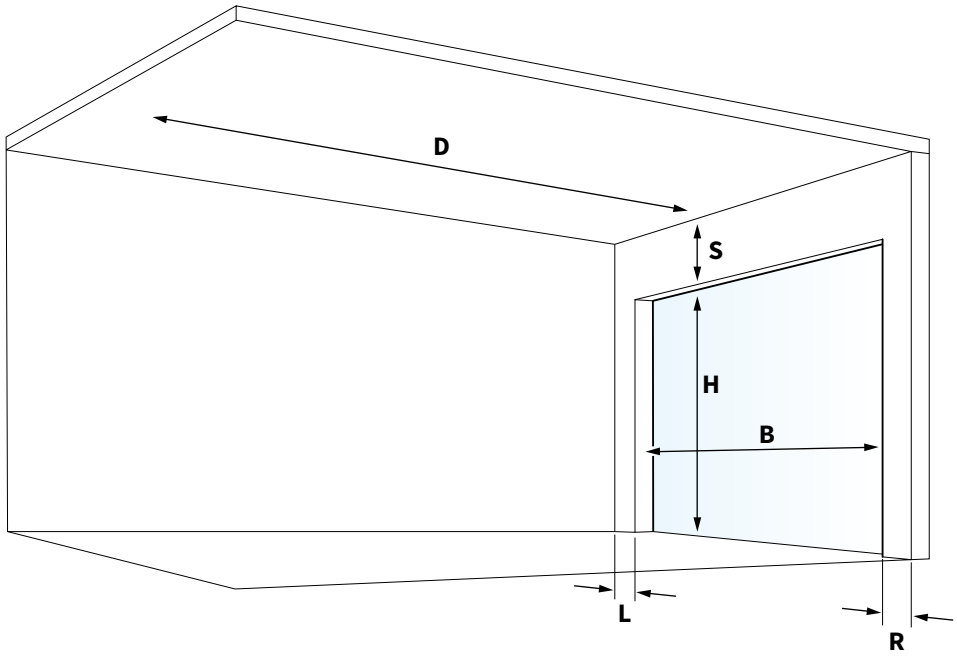

1. Breite (B) Lichtes Maß bei Bestellung angeben!

Die Breite messen Sie zwischen den Wänden der Öffnung.
Mindestmaß = 1875 mm Höchstmaß = 3000 mm

B = mm

2. Höhe (H) Lichtes Maß bei Bestellung angeben!

Die Höhe messen Sie zwischen dem Boden und der Unterseite der Öffnung.
Mindestmaß = 1875 mm Höchstmaß = 2250 mm

H = mm

3. Seitenraum links (L) und rechts (R)

Um das Garagentür zu montieren, brauchen Sie an beiden Seiten der Öffnung einen Mindestraum.
Mindestmaß = 75 mm

L = mm

R = mm

4. Freier Platz oben (S)

Der freie Platz ist der Platz zwischen der Oberseite der Öffnung und der Unterseite der Decke über die ganze Garage.
Mindestmaß = 125 mm

S = mm

5. Einbautiefe (D)

Die Einbautiefe ist bei:

Handbedienung	D = H + 640 mm	
Elektrische Bedienung	H < 2375 mm	D = 3500 mm
	H >2375 mm	D = 4600 mm

D = mm

Spezifikationen

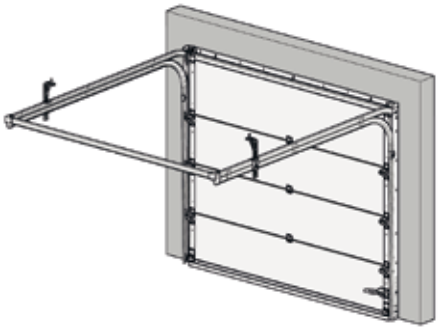

Manueller Betrieb

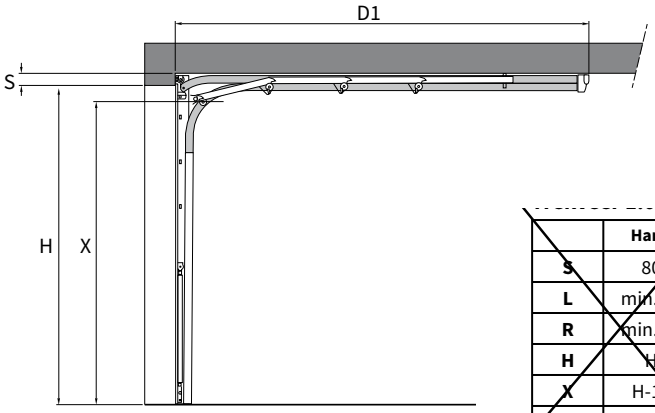

Seitenansicht

	Hand
S	80
L	min. 75
R	min. 75
H	H
X	H-150 *
D1	H+640

Abmessungen in mm

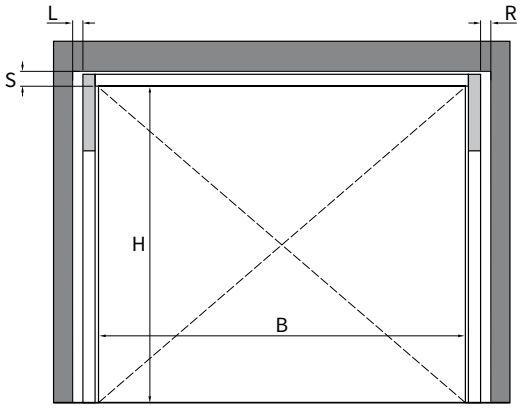

Vorderansicht

*** Achtung!** Bei der handbetätigten Ausführung bleibt der untere Abschnitt 100 bis 150 [mm] im lichten Maß stehen.
Die Durchfahrthöhe (X) = H - 150 [mm]

Elektrische Bedienung

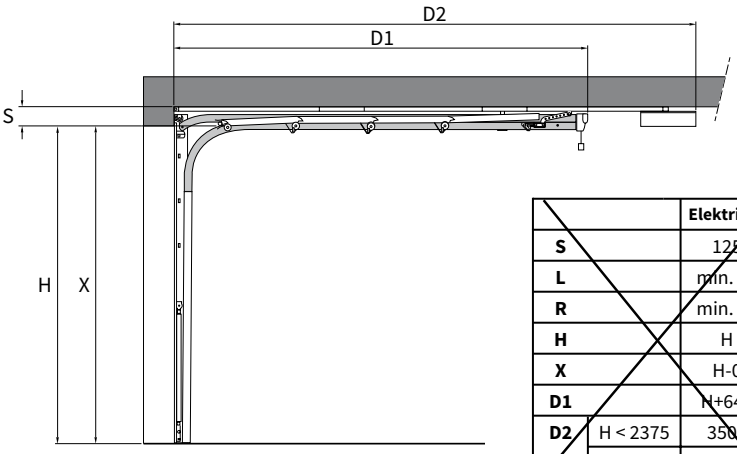

		Elektrisch
S		125
L		min. 75
R		min. 75
H		H
X		H-0
D1		H+640
D2	H < 2375	3500
	H > 2375	4600

Abmessungen in mm

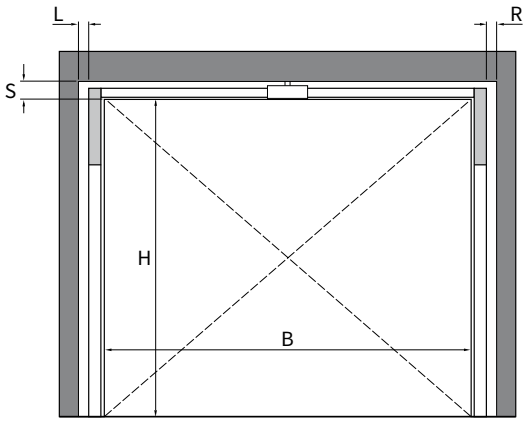

Seitenansicht

Vorderansicht

Besondere Schwerpunkte!

- Eine Sektionaltür wird von innen gegen die Öffnung montiert. Die Öffnung muss mit den beiden Seiten und der Oberseite eine Fläche bilden. Wenn die Oberseite gegenüber den beiden Seiten verschoben ist, muss der Unterschied (x) aufgefüllt werden, bevor Sie montieren können.

- Die Einbautiefe gilt für die gesamte Breite der Garagentür. Es kann sich also eine Lampe im Weg befinden!

Tipps zum Anpassen der lichten Öffnung:
Haben Sie nicht genügend Seitenraum (L+R), dann können Sie eine Anpassung der Öffnung der Einfassung montieren. Das heißt, dass Sie die Wand beispielsweise mit einem Holzbalken verbreitern können.
Haben Sie nicht genügend freien Platz oben (I), dann können Sie diesen mit einem festen Paneel oben verbreitern.

Allgemeiner Warnhinweis

Wenn Sie das Verano®-Produkt selbst einmessen, ist das Ihr eigenes Risiko. Sie sind selbst verantwortlich für das Messen der richtigen Größen. Verwenden Sie diese Anleitung nur als ein Hilfsmittel und nur zum Einmessen dieses spezifischen Verano® Produkts. Sind Sie sich über das selbst Messen nicht sicher und Sie wollen kein Risiko auf ein falsch bestelltes Produkt eingehen? Nutzen Sie dann den Messservice Ihres Verano®Händlers.