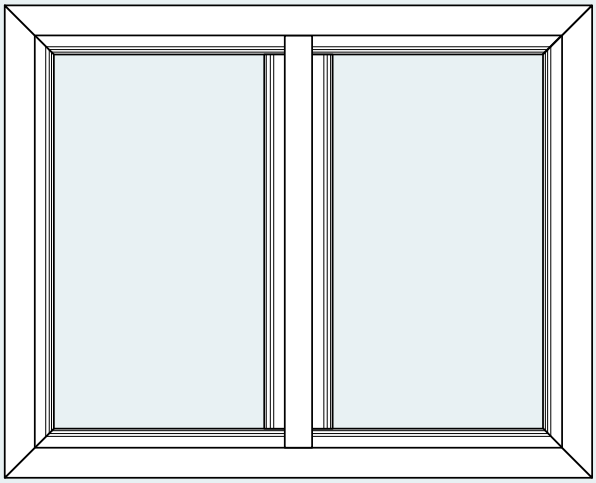

MONTAGEANLEITUNG

# RAHMEN V785 - SERENA

## Wichtig vor dem Montieren

**Warnhinweise**
Wenn Sie das Verano®-Produkt selbst montieren, ist das Ihr eigenes Risiko. Verwenden Sie diese Anleitung nur als ein Hilfsmittel und nur bei der Montage dieses spezifischen Verano® Produkts. Wenn es Ihnen nicht selbst gelingt, dann können Sie sich immer für professionelle Montage entscheiden. Das Montageteam Ihres Verano®-Händlers steht Ihnen gerne bereit.

**Vorsicht vor Beschädigungen**
Verwenden Sie beim Öffnen der Verpackung kein Messer oder einen anderen scharfen Gegenstand. Der Inhalt könnte beschädigt werden. Legen Sie den Inhalt auf eine weiche Unterlage.
Vorsicht beim Bohren. Fallender Bohrstaub kann Beschädigungen verursachen.

## Allgemein - Montage

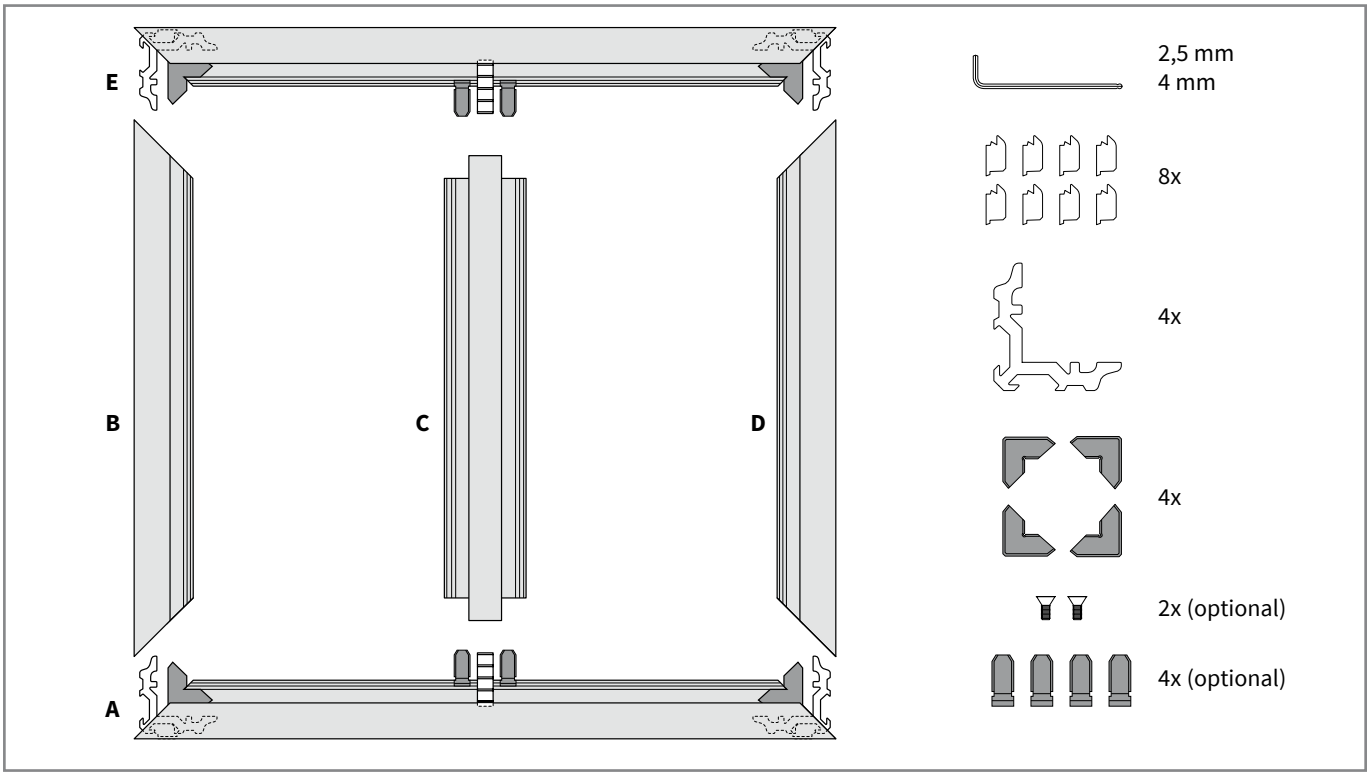


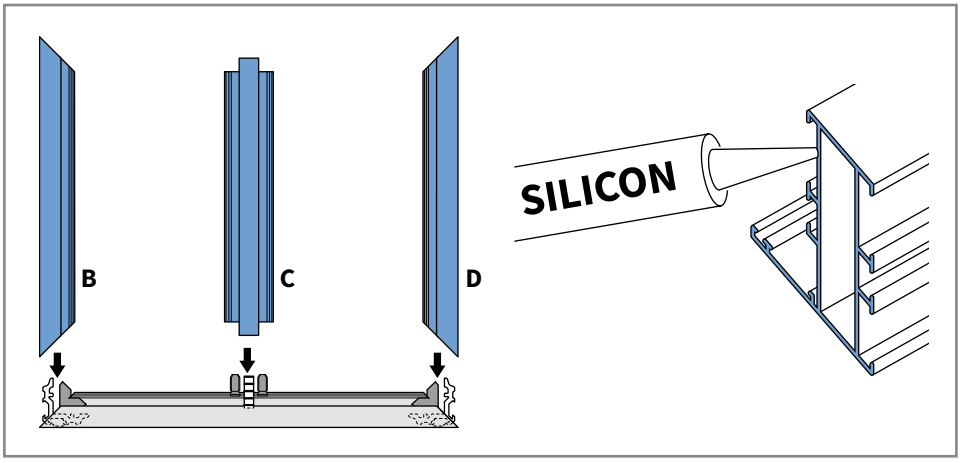


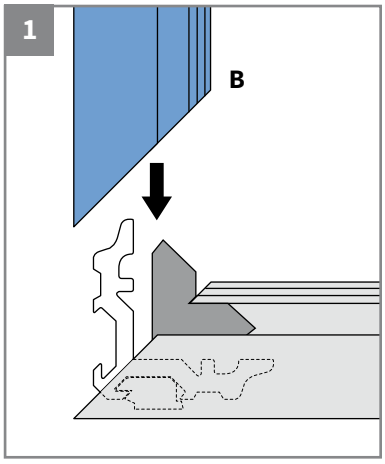


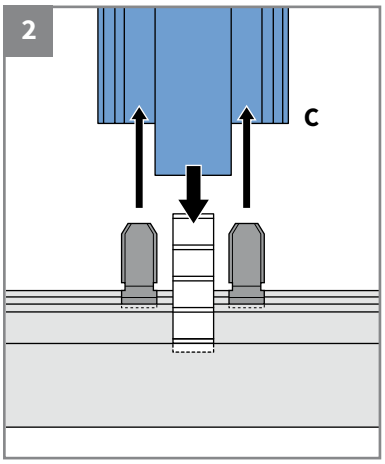


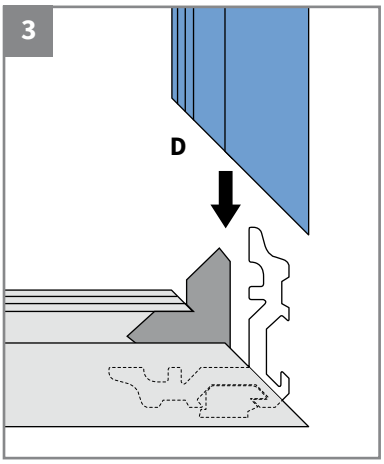


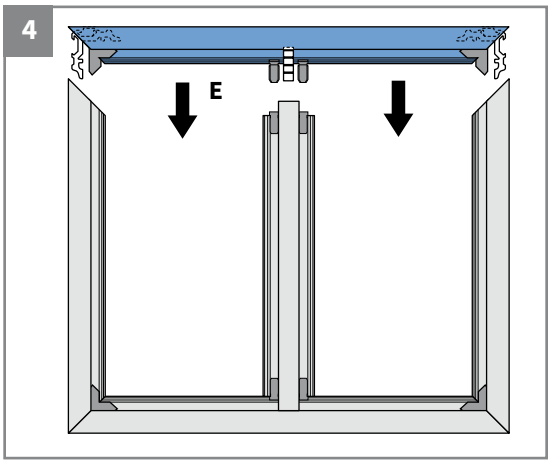

5

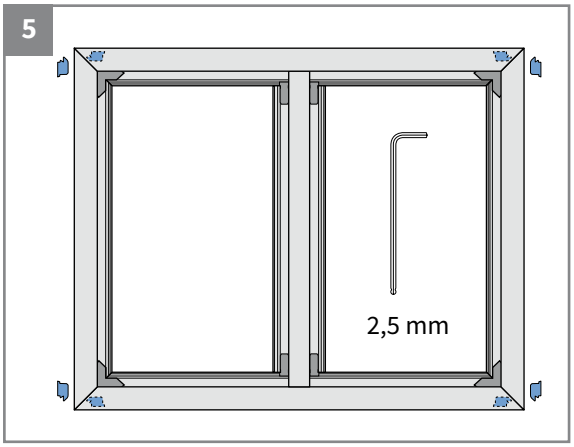


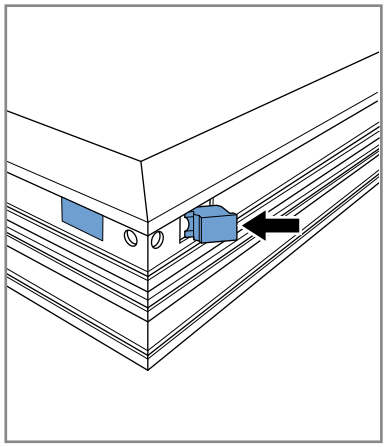

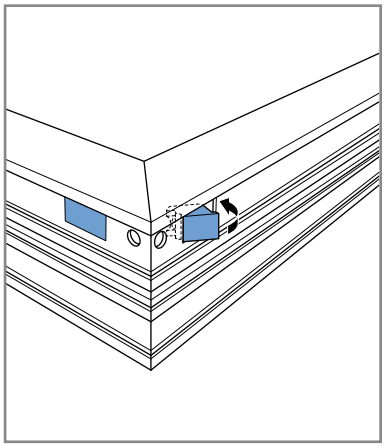

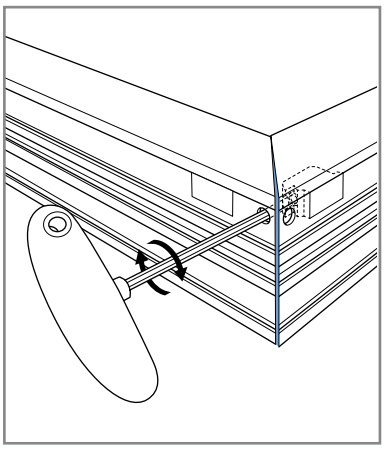

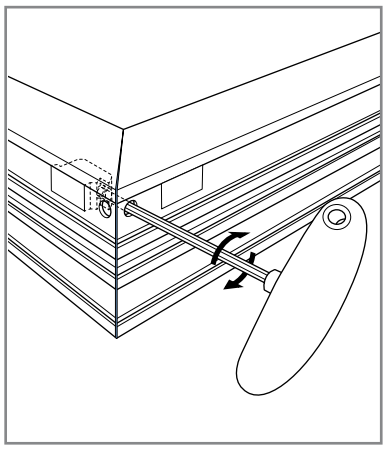

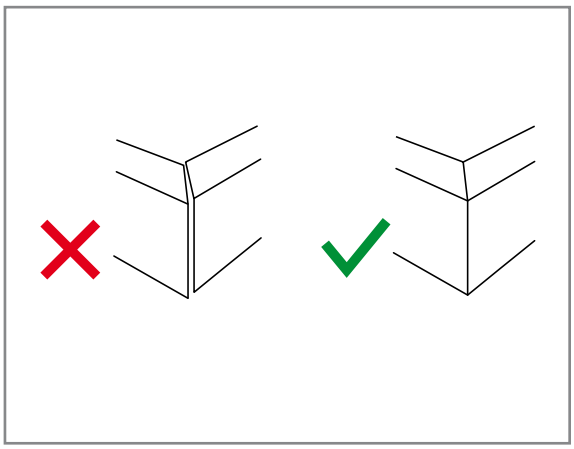

6

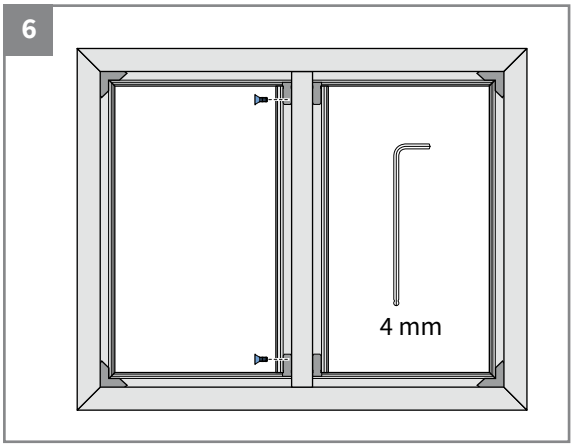


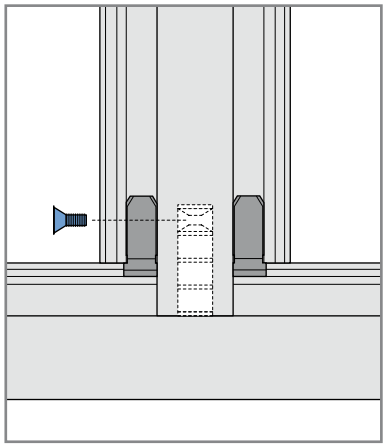

## Einbau in eine Terrassenüberdachung

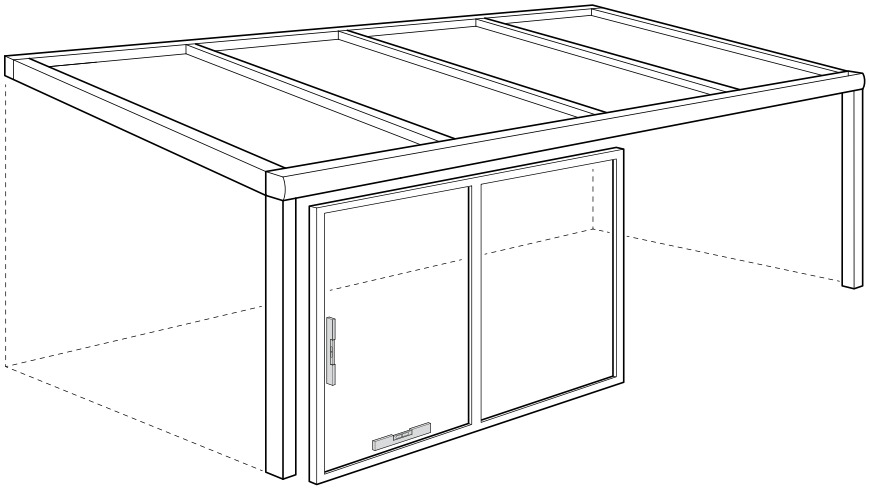

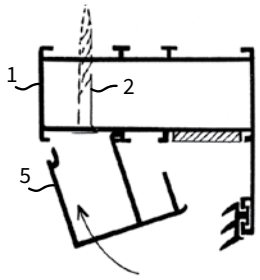


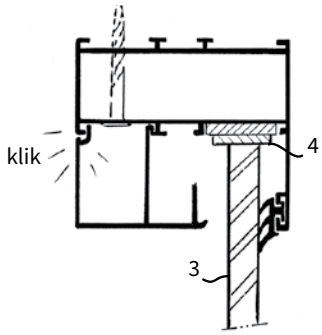


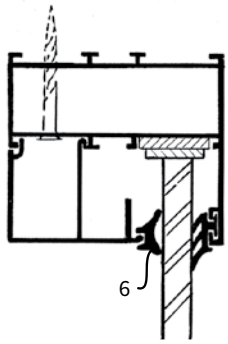


1. Rahmen platzieren.
2. Montieren Sie die Frame Wasserwaage auf der Boden. Das Befestigungsmaterial ist abhängig von der Boden.
3. Festschrauben zum Stütze und optional an der Regenrinne 4,8 x 45 mm.

   **Achtung:** Um auslaufen in der Regenrinne zu verhindern verwenden Sie Ringe und Silikon für die Bohrlöcher.
4. Füllung oder Glas platzieren.
5. Ausrichten der Füllung mithilfe von Füllplatten.
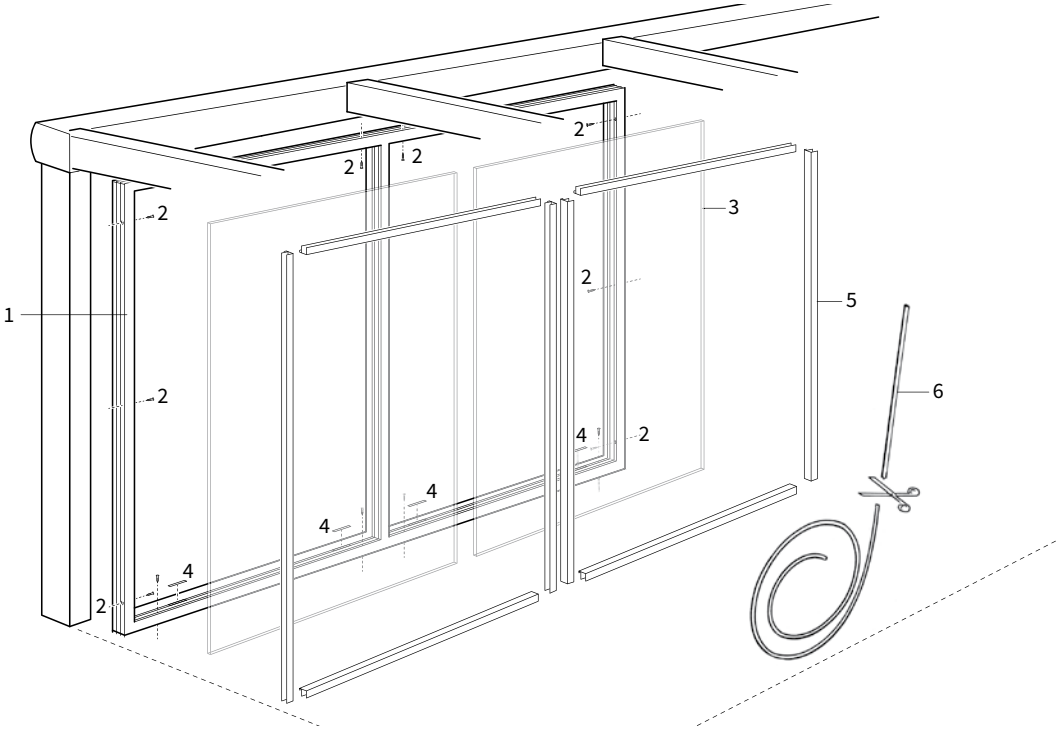
   **Achtung**: Füllung oder Glas hat ca. 7 mm Spiel. Füllplatten unten sorgen dafür, dass Füllung oder Glas oben und unten, links und rechts gleich viel Spielraum haben.
6. Platzierung der Glasleisten.
   Reihenfolge: zuerst oben und unten einklicken, dann erst links und rechts
7. Gummi auf Länge machen und anbringen.