MONTAGEANLEITUNG

LAMELLENDACH - FREISTEHEND
V880 - RAPALLO

Inhaltsverzeichnis

	Seite
Wichtig vor dem Montieren	3
Explosionszeichnung	4
Übersicht der Teile	5
Einzel-Lamellendach	
1. Anbringen der Pfosten	6
2. Montage des Oberrahmens	7
Anbringen des Rohrprofils	7
Anbringen des Rinnenprofils	8
Ablauf	9
3. Anbringen des Lamellendachs	10
4. Fertigstellung	18
Gekoppeltes Lamellendach	
1. Anbringen der Zwischenpfosten	19
2. Montage des Oberrahmens	20
Anbringen der Zwischenrohrprofile	20
Anbringen der Rinne	21
3. Fertigstellung	21

Wichtig vor dem Montieren

Allgemeiner Warnhinweis
Wenn Sie das Verano®-Produkt selbst montieren, ist das Ihr eigenes Risiko. Benutzen Sie diese Anweisungen nur als ein Hilfsmittel und nur bei der Montage dieses spezifischen Verano®-Produkts. Wenn es Ihnen nicht selbst gelingt, dann können Sie sich immer für eine professionelle Montage entscheiden. Das Montageteam Ihres Verano®-Händlers steht Ihnen gerne bereit.

Vorsicht vor Beschädigungen
Verwenden Sie beim Öffnen der Verpackung kein Messer oder einen anderen scharfen Gegenstand. Der Inhalt könnte beschädigt werden. Legen Sie den Inhalt auf eine weiche Unterlage. Vorsicht beim Bohren. Fallender Bohrstaub kann Beschädigungen verursachen.

Vorsicht:
Zur Vermeidung von Undichtigkeiten Schrauben und Unterlegscheiben nicht zu fest anziehen!

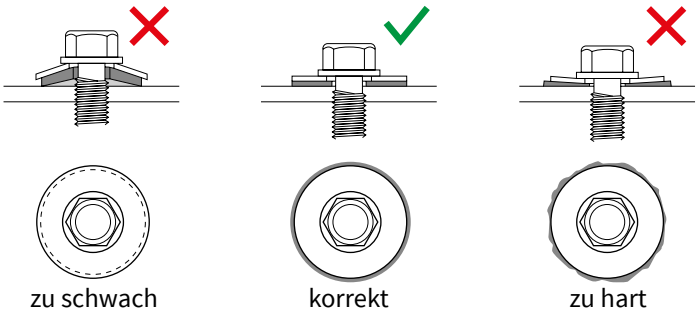

Durchmesser 4,8 mm Drehzahl 1800 U/min Anzugsmoment 25 kg

Explosionszeichnung

Einzel-Lamellendach

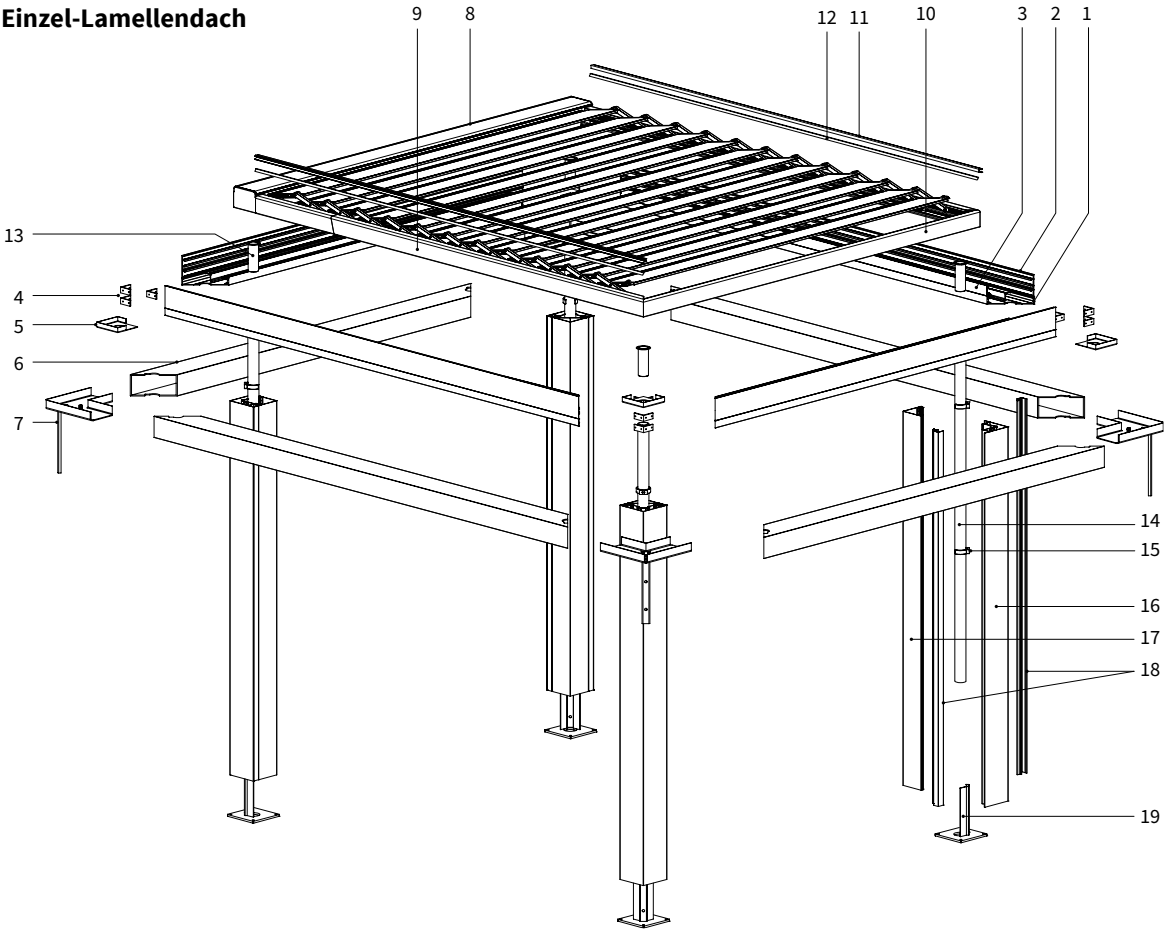

Gekoppeltes Lamellendach

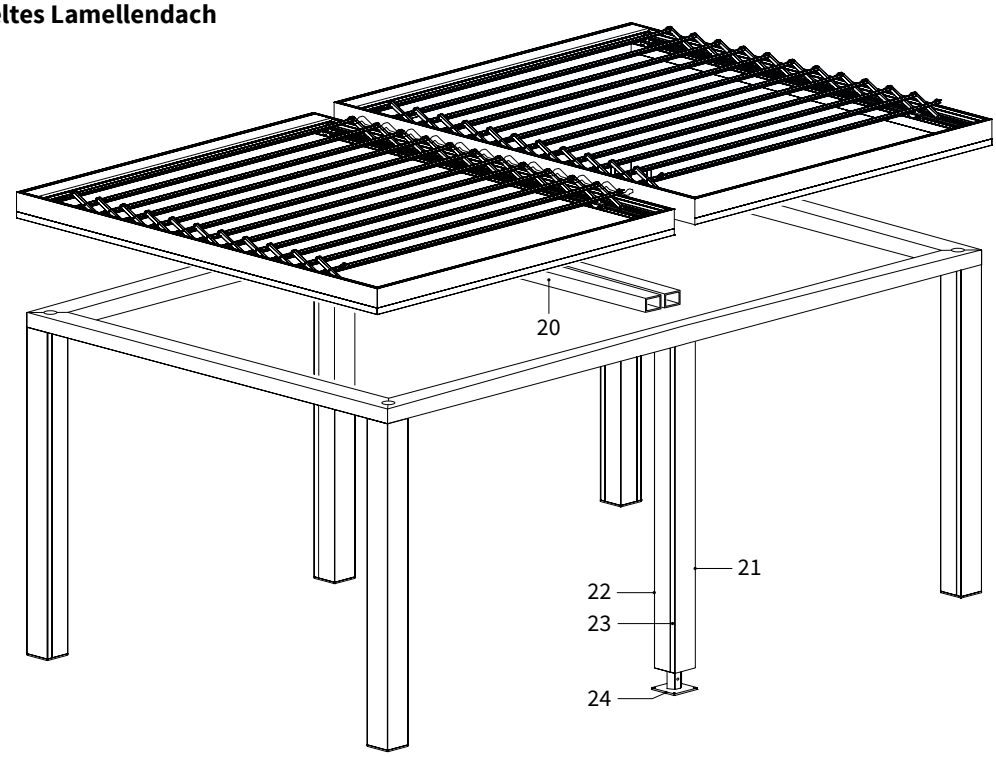

Übersicht der Teile

Einzel-Lamellendach

1. Regenrinnenprofil
2. Regenrinnenprofil Klick
3. Klickleiste für Regenrinnenprofil
4. Regenrinnenverbinder
5. Winkelblech
6. Rohrprofil 150x100x3
7. Eckverstärkung Rohrprofil/Ständer
8. Lamellendach mit Motorteil
9. Seitenführungen
10. Hinteres Profil
11. Abdeckprofil
12. Gummi
13. Regenrinnenablauf
14. Abflussrohr Ø 50 mm
15. Klemmbügel Abflussrohr
16. Ständer
17. Kappe Ständer
18. Füllprofil Ständer
19. Fußplatte

Gekoppeltes Lamellendach

20. Zwischen-Kastenprofil
21. Zwischenpfosten
22. Kappe Zwischenpfosten
23. Füllprofil Zwischenpfosten
24. Fußplatte Zwischenpfosten

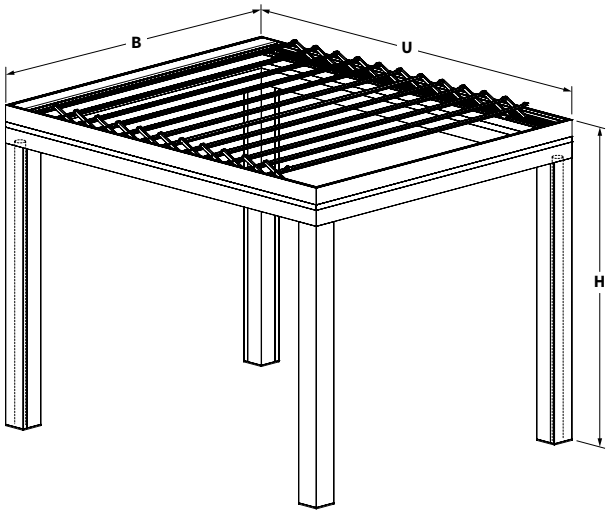

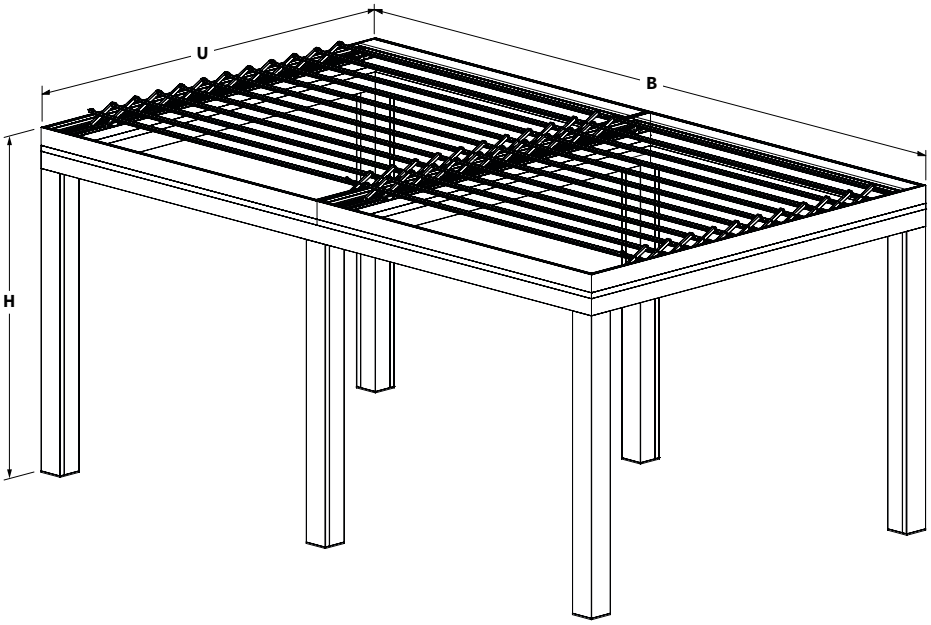

Achtung! as V880-Rapallo gilt als Pergola.
Daher muss das Dach bei Schneefall geöffnet werden.

B = Breite
U = Ausfall
H = Höhe

Hinweis Entwässerung: Dach kleiner als 4000 x 4000 [mm] Ablauf ist an zwei Eckpfosten vorbereitet (diagonal angeordnet) Dach größer als 4000 x 4000 [mm] Ablauf ist an allen Eckpfosten vorbereitet , jedoch an allen Ecken erwünscht. Bei einer Wandmontage ist eine zusätzliche Entwässerung an mehreren Ecken notwendig. Positionierung in Absprache.

1. Platzierung der Ständer

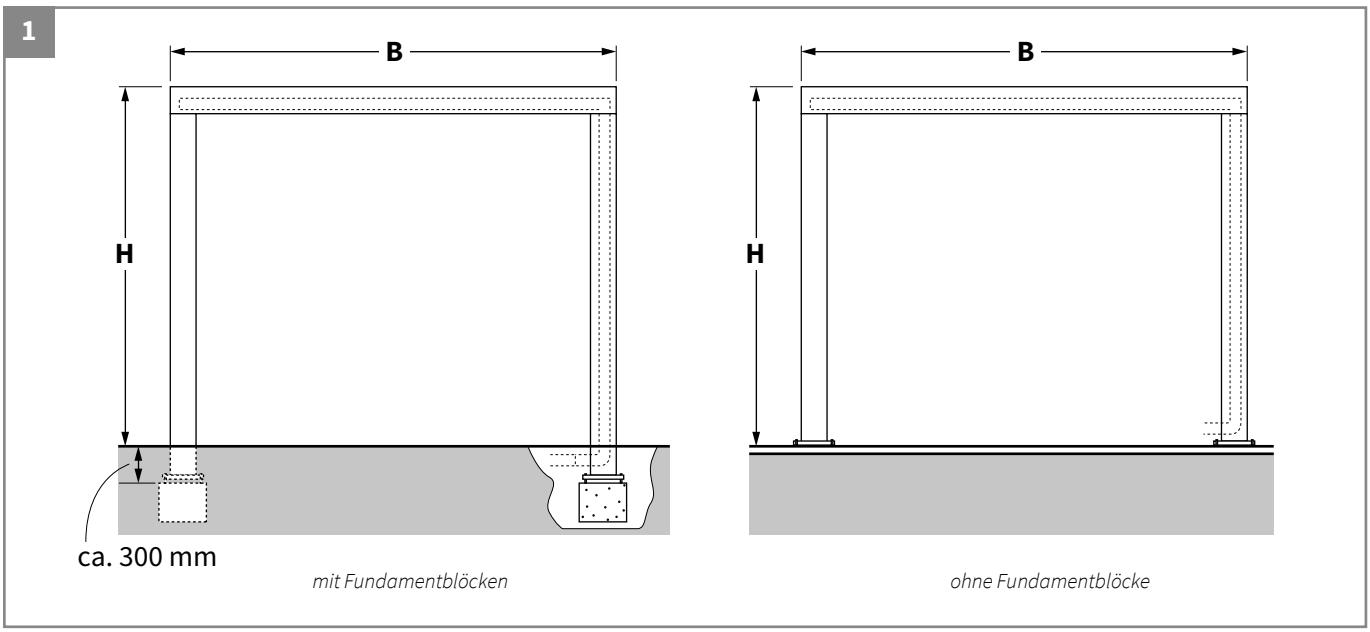

Fundament

Für die Stabilität empfehlen wir, Fundamentblöcke zu benutzen.
Wenn der Terrassenschutz auf schwere Terrassenfliesen montiert wird, können diese als Fundament benutzt werden.

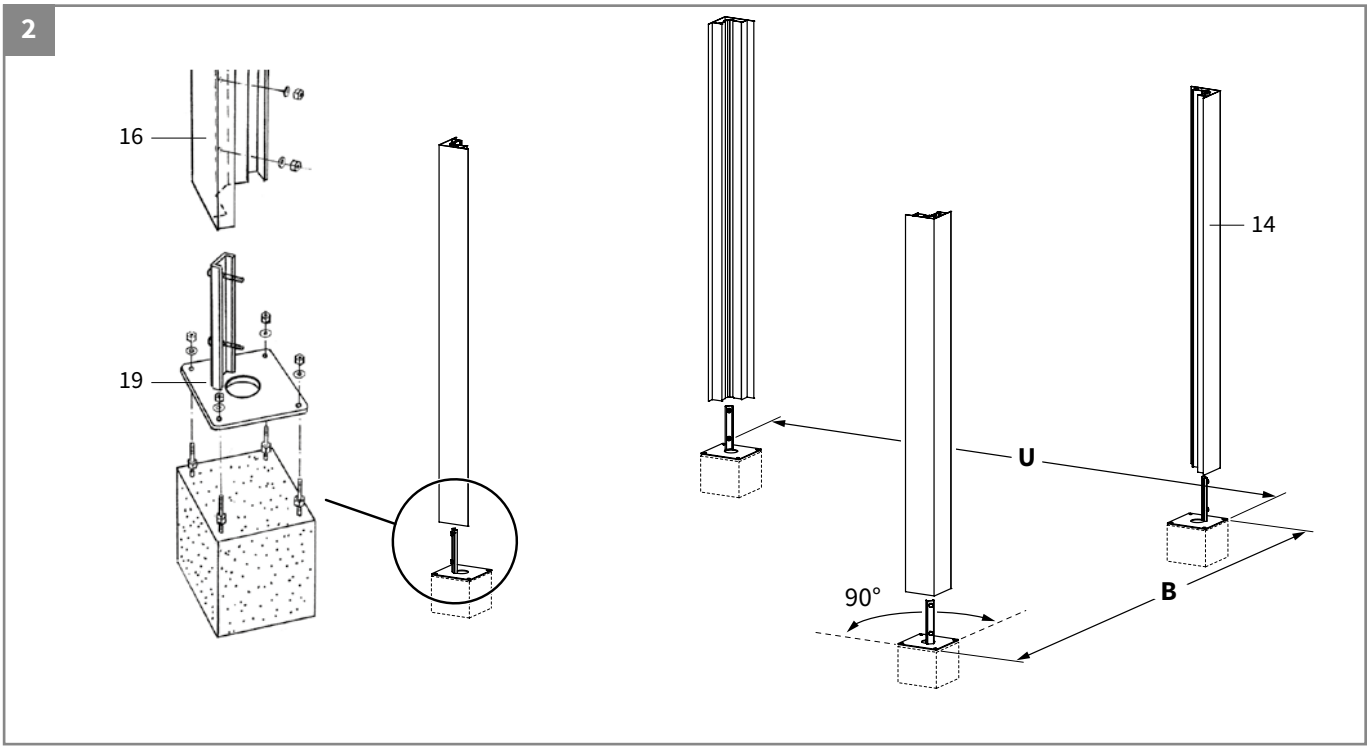

Montage der Eckständer (14)

Platzieren Sie die Fundamentblöcke.
Schrauben Sie die vier Fußplatten (19) provisorisch fest.
Platzieren Sie die Eckständer (16).

2. Montage des Rohrprofils

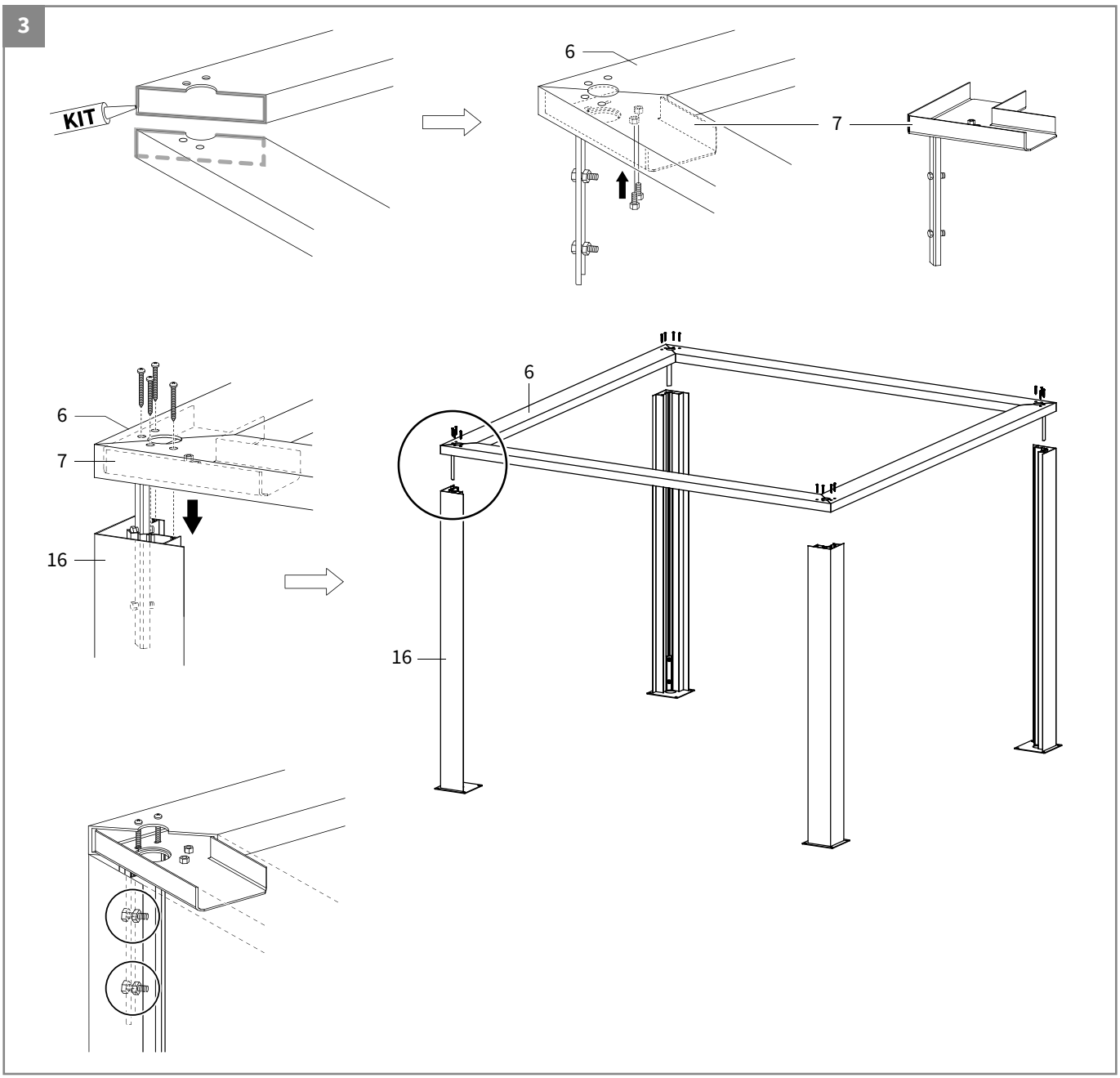

Platzierung des Rohrprofils (6) mit der Eckverstärkung (7)

- Schieben Sie die Eckverstärkung in das Rohrprofil. Achten Sie darauf, dass Sie die richtige Profillänge an die richtige Seite der Eckverstärkung schieben.
- Auf der Eckverstärkung befinden sich zwei festgeschweißte Muttern. Schrauben Sie das Rohrprofil mit den mitgelieferten Schrauben von unten auf der Eckverstärkung fest.
- Rohrprofile auf den Eckständern (16) platzieren. Montieren Sie mit den mitgelieferten Blechschrauben.
- Montieren Sie die Eckverstärkung an der Innenseite des Eckständers, indem Sie zwei Schrauben festschrauben.

Nach der Montage des Rohrprofils ist die Basis fertig.
Jetzt kann schon das Einstellen mit den Schrauben in der Fußplatte erfolgen.

3. Montage des Regenrinnenprofils

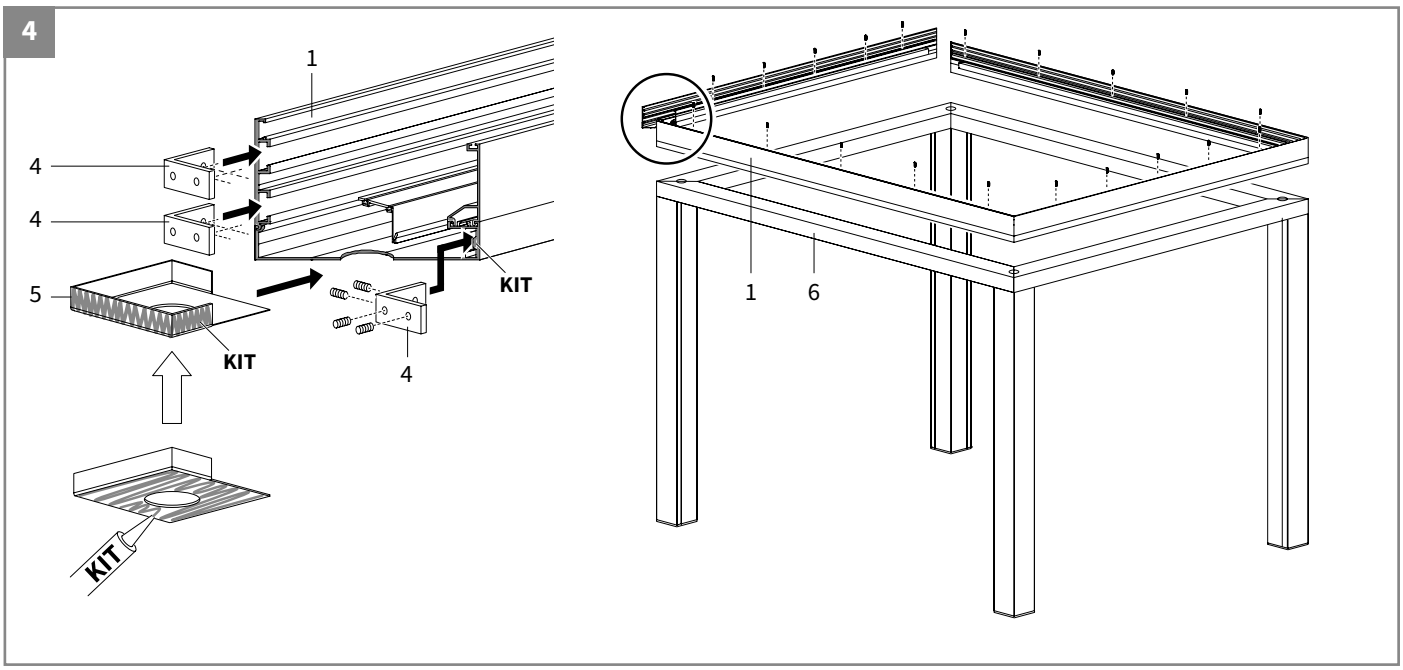

- Schieben Sie in jede Ecke drei Regenrinnenverbinder (4) in das Regenrinnenprofil und befestigen Sie sie mit Inbusschrauben.
- Setzen Sie auf die Ecken mit Wasserabfluss eine Eckplatte (5). Zuerst die Eckplatte rundum und an der Unterseite ganz verkitten!
- Setzen Sie die Regenrinne auf das Rohrprofil (6) auf den Ständern.

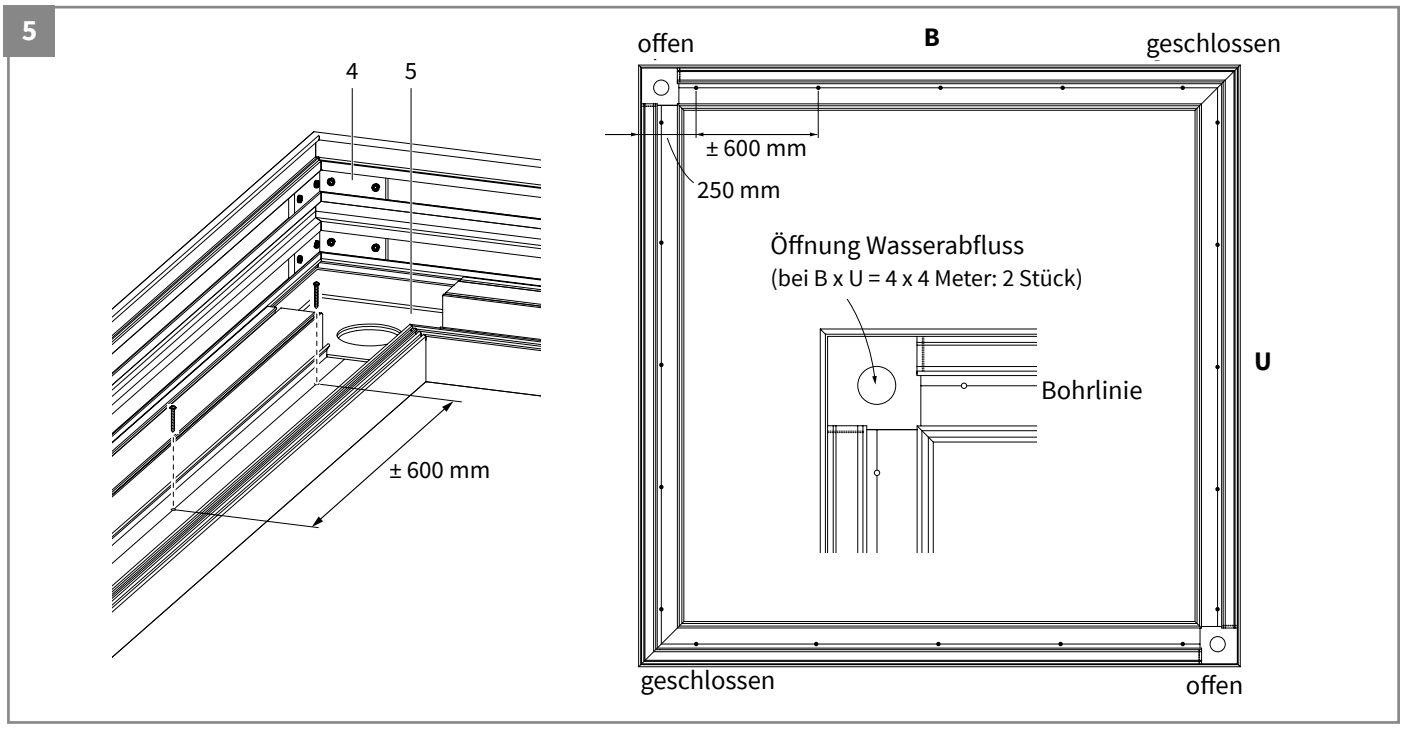

Befestigen Sie die Regenrinne auf dem Rohrprofil mit Schrauben an der Bohrlinie. Sorgen Sie hierbei dafür, dass die Regenrinne schön an das Rohrprofil anschließt.

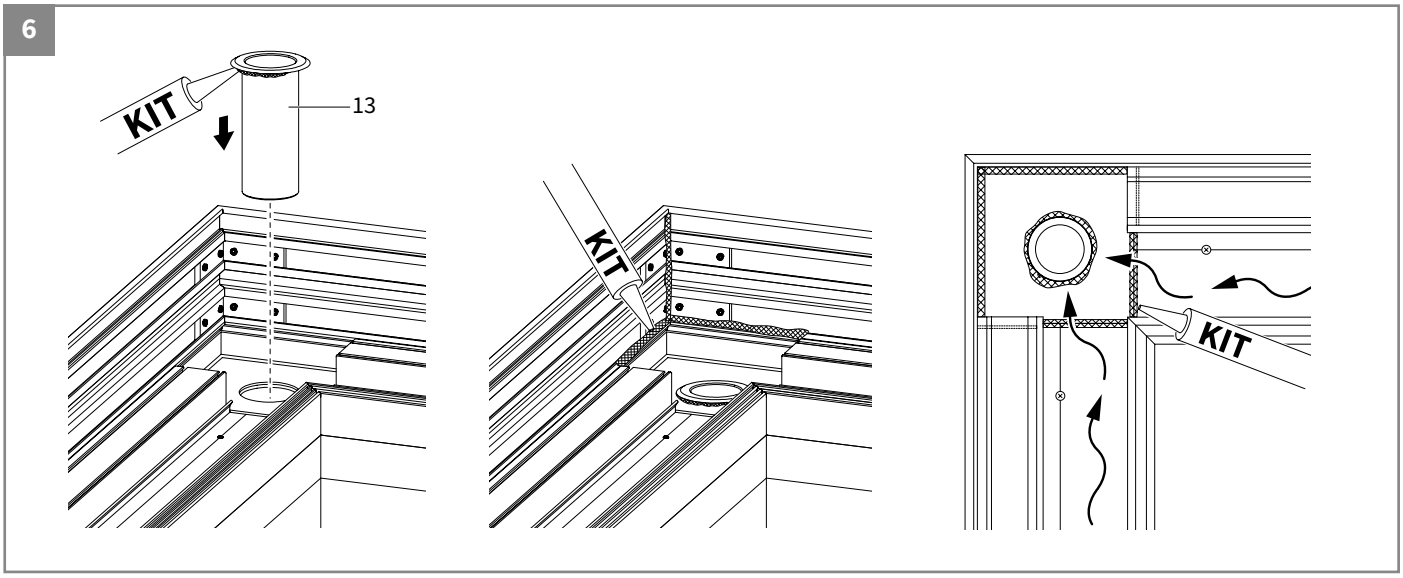

Abfluss platzieren

- Setzen Sie den Regenrinnenauslauf (13) in die Ecken mit Wasserabfluss.
- Rund um die Eckplatte und den Regenrinnenauslauf gut kitten, damit alles Regenwasser über diese Ecke abtransportiert wird.

4. Montage des Lamellendachs

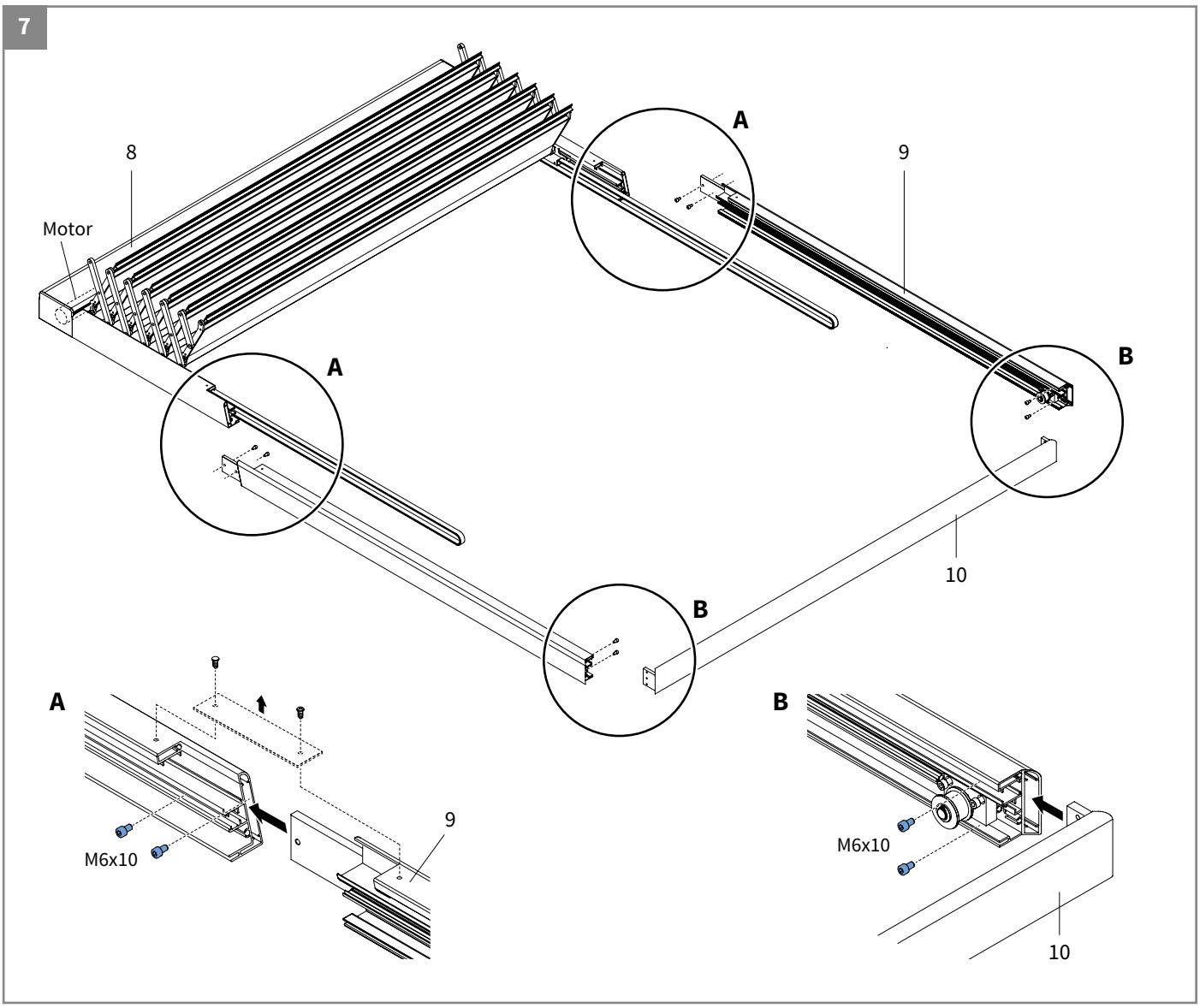

Montage der Seitenführungen (Detail A)

- Schieben Sie die Seitenführungen (9) in die Führungen, die am Motorgehäuse (8) befestigt sind. Wenn nötig, zuerst die Abdeckkappe demontieren.
- Mit Edelstahlschrauben M6x10 befestigen.

Montage des hinteren Profils (Detail B)

- Schieben Sie das hintere Profil (10) in die Seitenführungen.
- Mit Edelstahlschrauben M6x10 befestigen.

8

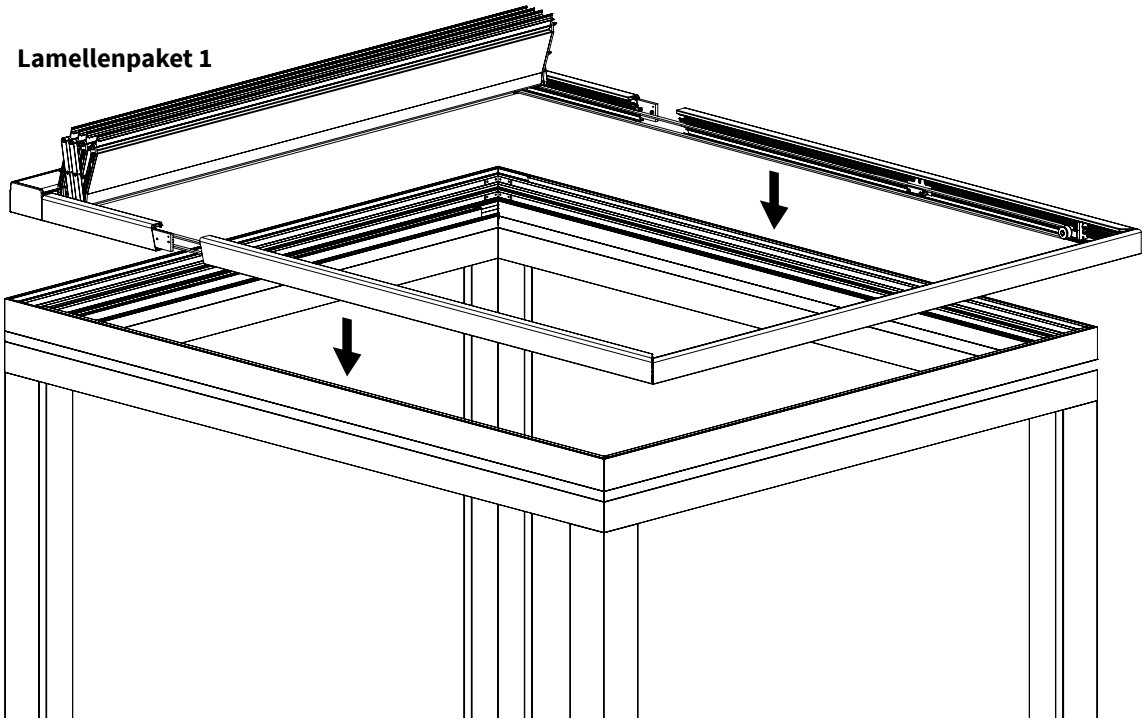

Montage des Lamellendachs

- Senken Sie das Lamellendach in die Regenrinne.

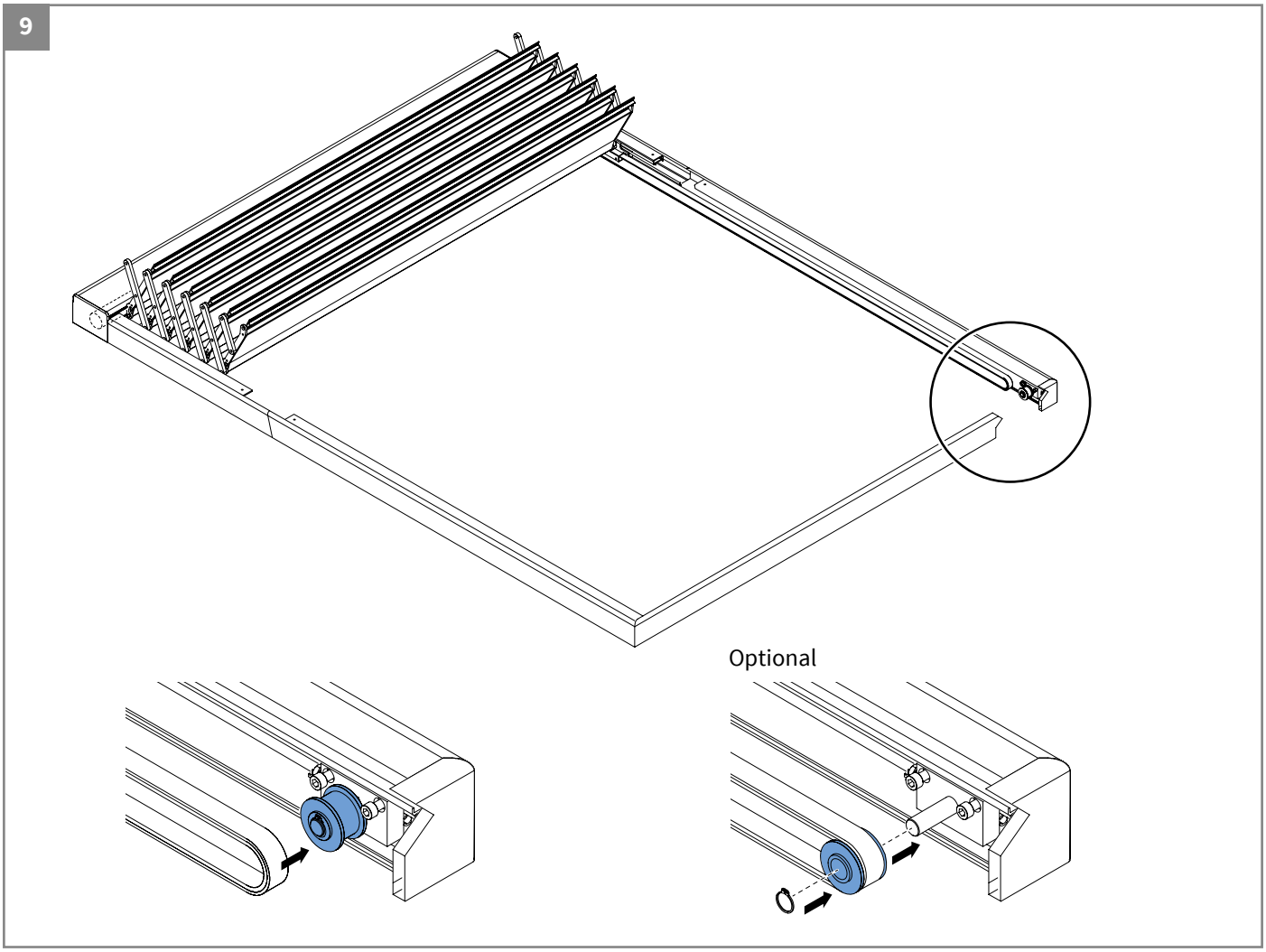

Montage des Motorriemens

- Schieben Sie den Motorriemen über die Spannrolle in die Seitenführung.
- Optional: Lösen Sie die Spannrolle zuerst von der Welle, Motorriemen darum legen, Spannrolle zurück montieren und mit Ring sichern.

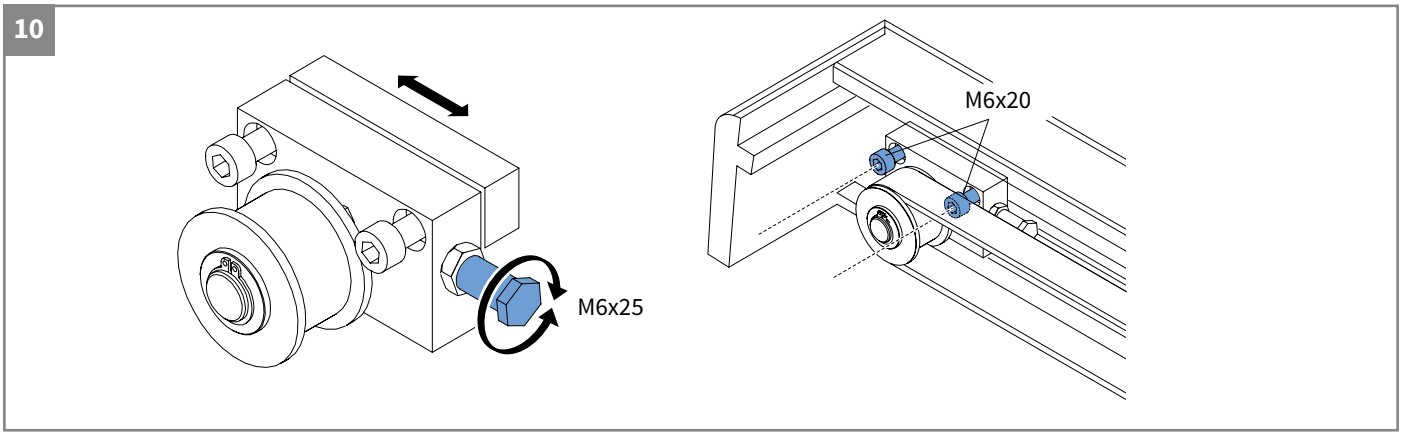

Spannen des Motorriemens

- Lösen Sie die Schraube M6x25 entgegen dem Uhrzeigersinn. Spannen Sie den Motorriemen, indem Sie ihn mit der Spannrolle durchschieben.
- Wenn der Motorriemen auf Spannung ist, muss der Stützblock auf der Seitenführung mit zwei Edelstahlschrauben M6x20 befestigt werden.

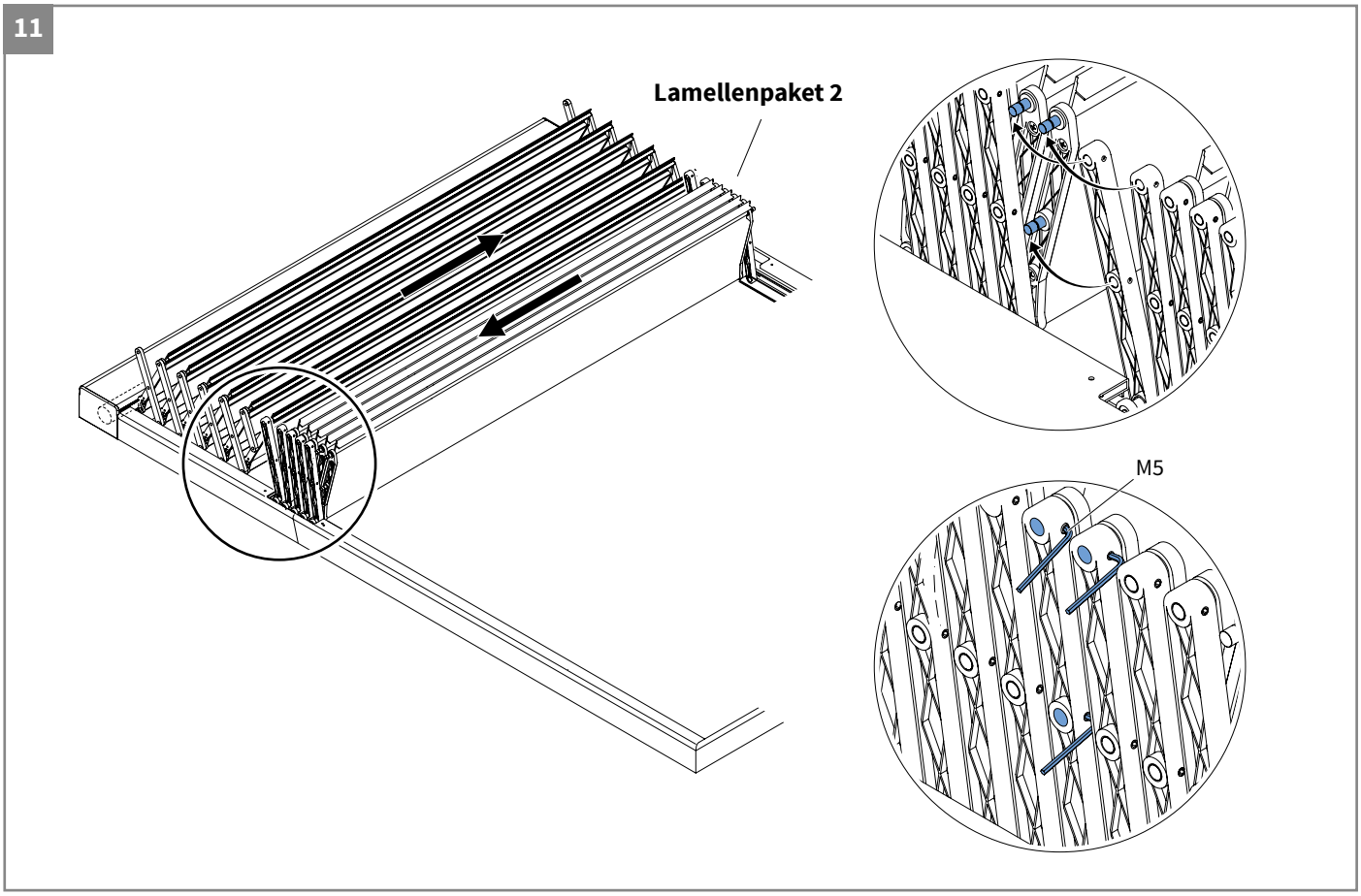

Lamellenpaket 2 anbringen

- Bringen Sie das Lamellenpaket 2 in der Aussparung in den Seitenführungen an.
- Schieben Sie die Abschlusskappen der Lamellen so ineinander, dass sich die Stifte in den Löchern verhaken.
- Wenn die Abschlusskappen der Lamellen alle ineinander verhakt sind, mit Inbusschlüssel M5 befestigen.

Wiederholen Sie diese Schritte für alle noch folgenden Lamellenpakete

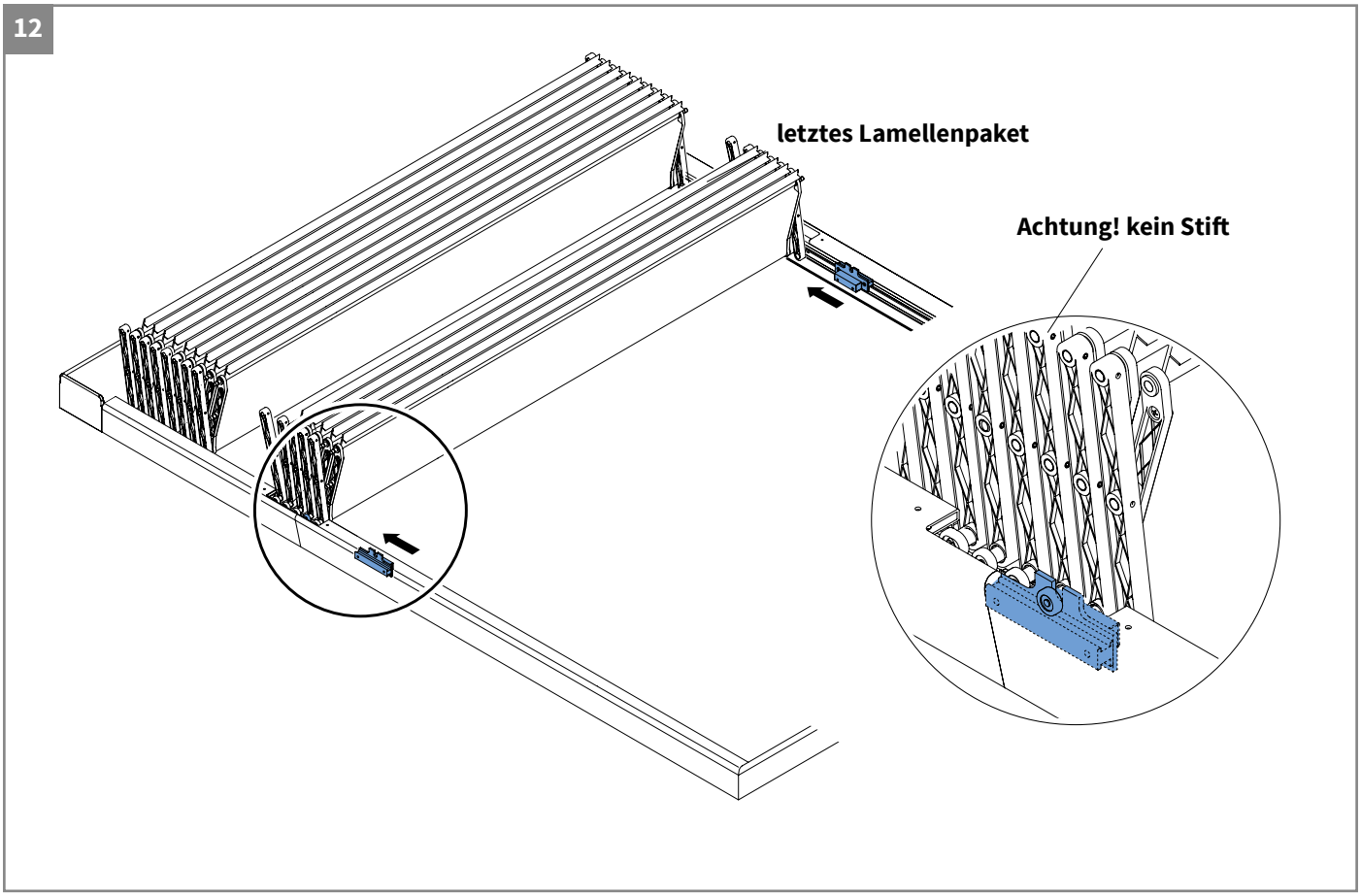

Letztes Lamellenpaket platzieren

- Nachdem alle zentralen Lamellenpakete platziert wurden, geht es an das letzte Lamellenpaket.
- Bewegen Sie den Laufwagen auf dem Motorriemen mit der Fernbedienung zur Aussparung in der Seitenführung.
- Schieben Sie das vorletzte Lager der Gruppe in die Aussparung des Laufwagens.
- Schieben Sie die Abschlusskappen der Lamellen so ineinander, dass sich die Stifte in den Löchern verhaken und befestigen Sie sie mit Inbusschlüssel M5 (siehe Schritt 11).

13

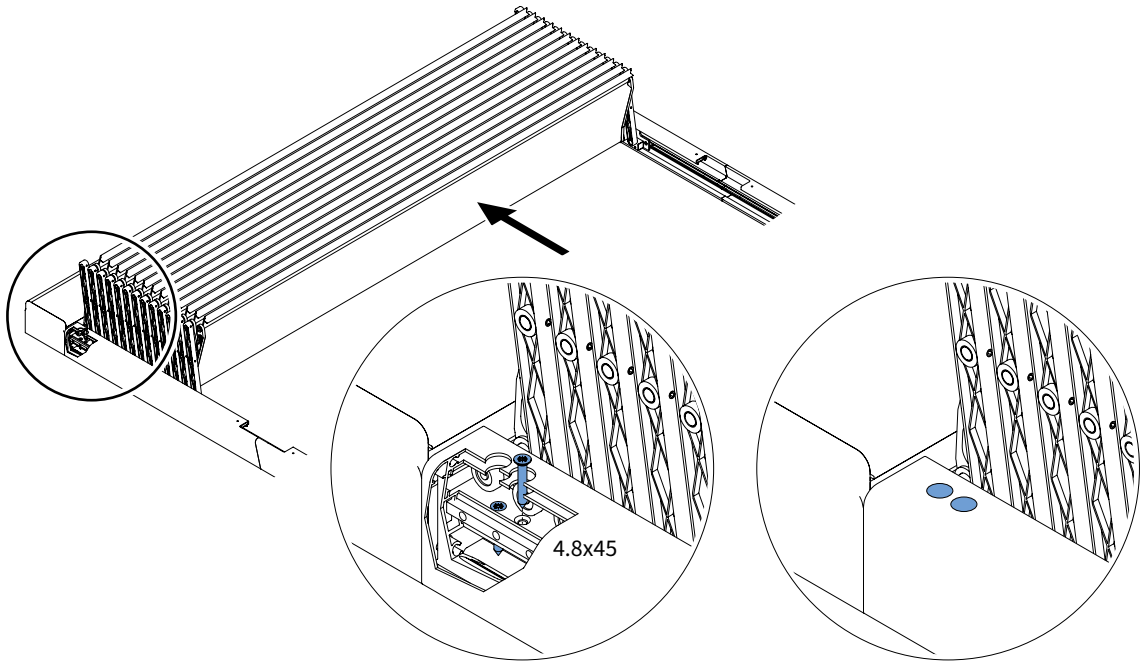

Überprüfen Sie die Sicherung der ersten Lamelle

- Bringen Sie alle Lamellen mit der Fernbedienung Richtung Motorgehäuse.
- Demontieren Sie die Abdeckkappen.
- Überprüfen Sie, ob die erste Lamelle an beiden Seiten STABIL auf der Blockierung mit zwei 4.8x45 Schrauben befestigt ist.
- Schließen Sie die Löcher in den Seitenführungen wieder mit den Verschlusskappen.

14

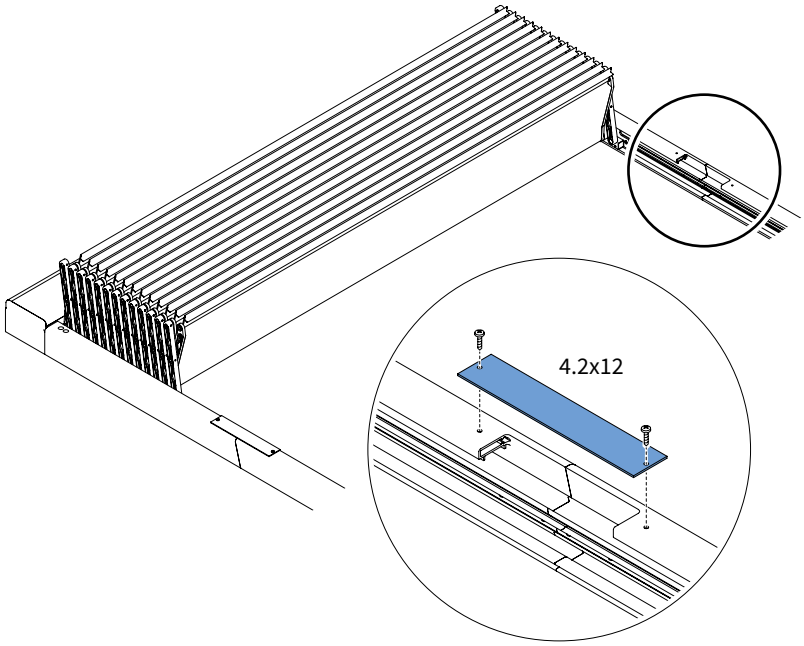

- Schließen Sie die Aussparung in den Seitenführungen mit der Verschlusskappe.
- Schrauben Sie sie mit zwei 4.2x12 mm Schrauben fest.

15

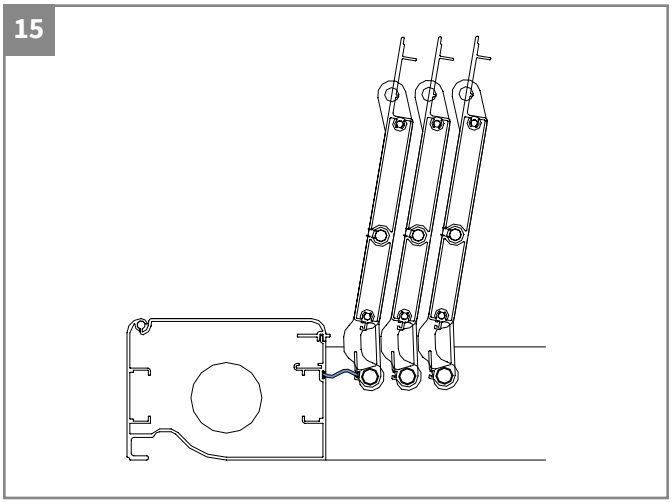

Überprüfen Sie die Dichtung zwischen der ersten Lamelle und dem Motorgehäuse.

16

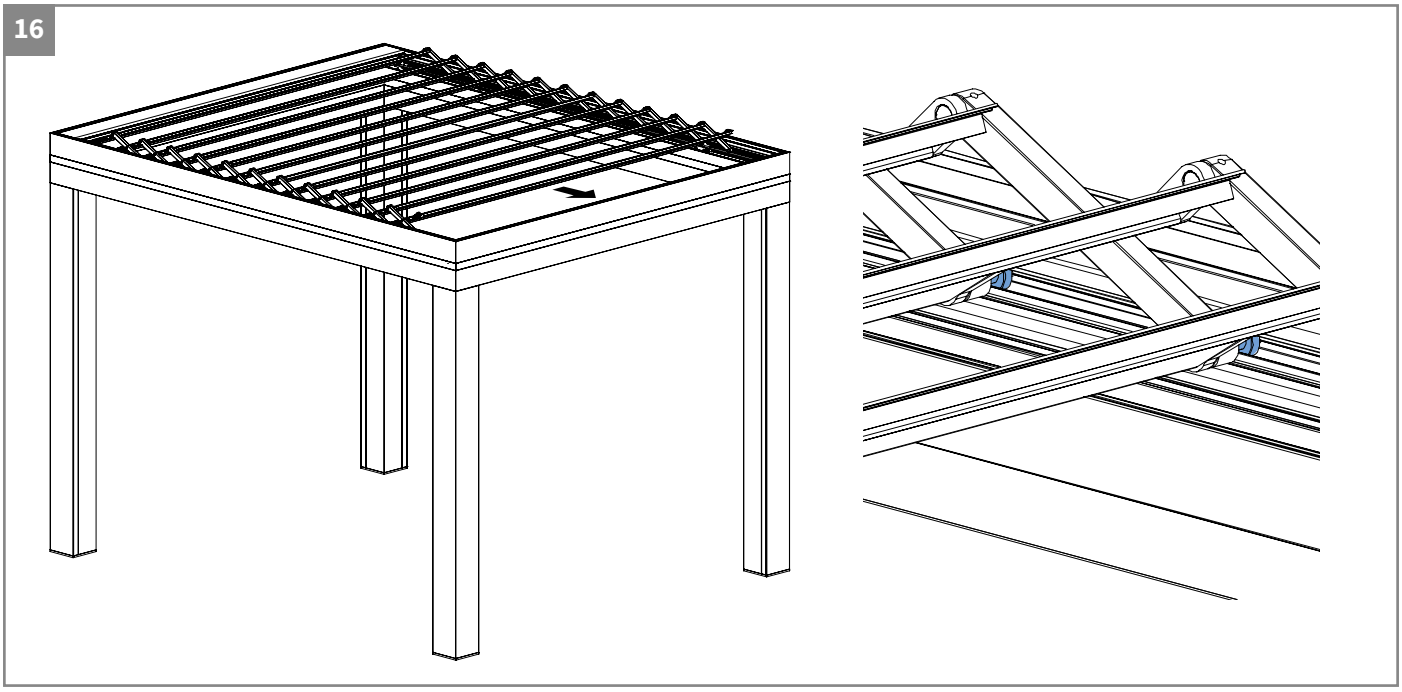

- Schließen Sie das gesamte Lamellendach mit der Fernbedienung und überprüfen Sie, ob alle Lager gut in den Führungen laufen.

17

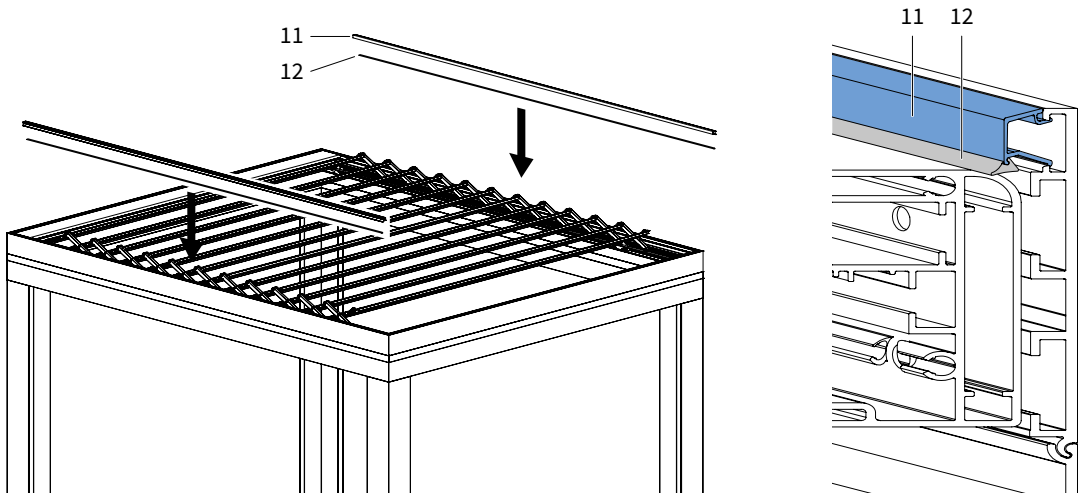

- Drücken Sie den Gummi (12) in die Abdeckprofile (11).
- Klicken Sie das Abdeckprofil auf das linke und rechte Führungsprofil.

5. Verarbeitung

18

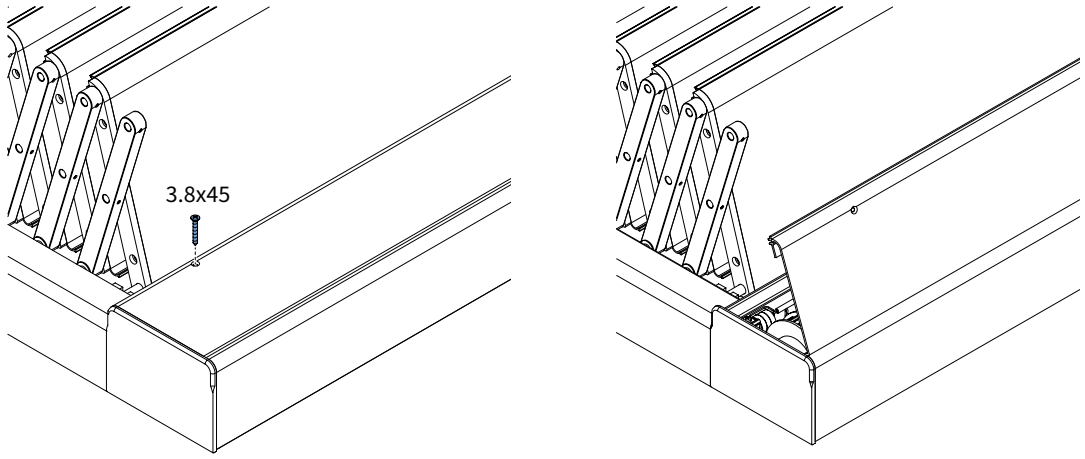

Öffnung Motorkabel

- Öffnen Sie die Luke des Gehäuses, um Zugang zum Motorkabel zu erhalten.
- Bohren Sie an der Stelle ein Loch, wo das Kabel aus dem Gehäuse kommen soll.
- Befestigen Sie das Kabel, um zu verhindern, dass das Kabel die Funktion des Motorriemens und des Seilrollenmechanismus stört.
- Befolgen Sie die Bedienungsanleitung des Motors zum Anschluss des Motors.
- Schließen Sie die Luke des Gehäuses.

19

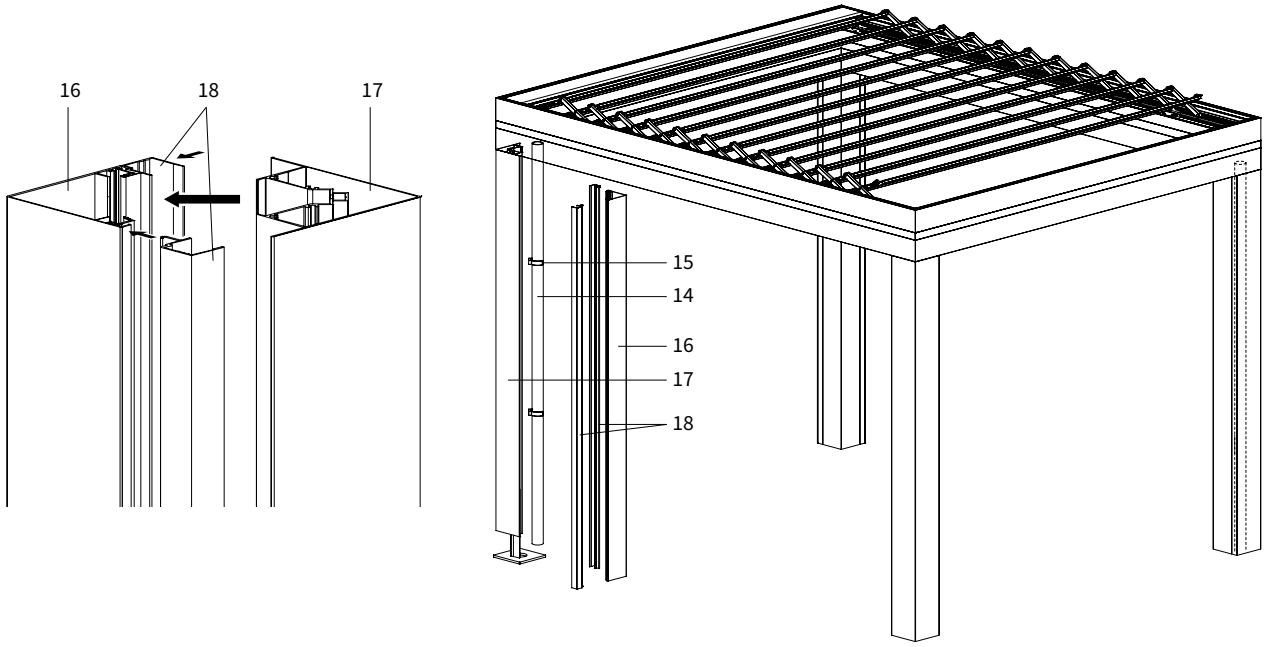

Abflussrohre montieren und Verarbeitung Ständer

- Fixieren Sie die Regenrohre (14) mit den mitgelieferten Clips (15).
- Montieren Sie die Kappe des Ständers (17) und der zwei Auffüllprofile (18).
  Diese haben die gleiche Länge wie die Ständer (16) und müssen eventuell gekürzt werden.
- Stellen Sie, wenn gewünscht, eine Verbindung mit der Kanalisation her.

Montage gekoppeltes Lamellendach

Führen Sie bei der Montage des gekoppelten Lamellendachs die gleichen Schritte durch wie für ein einzelnes Dach. Nur die Anbringung der eventuellen Zwischenpfosten und der Zwischen-Kastenprofile ist anders.

1. Anbringen der Zwischenpfosten

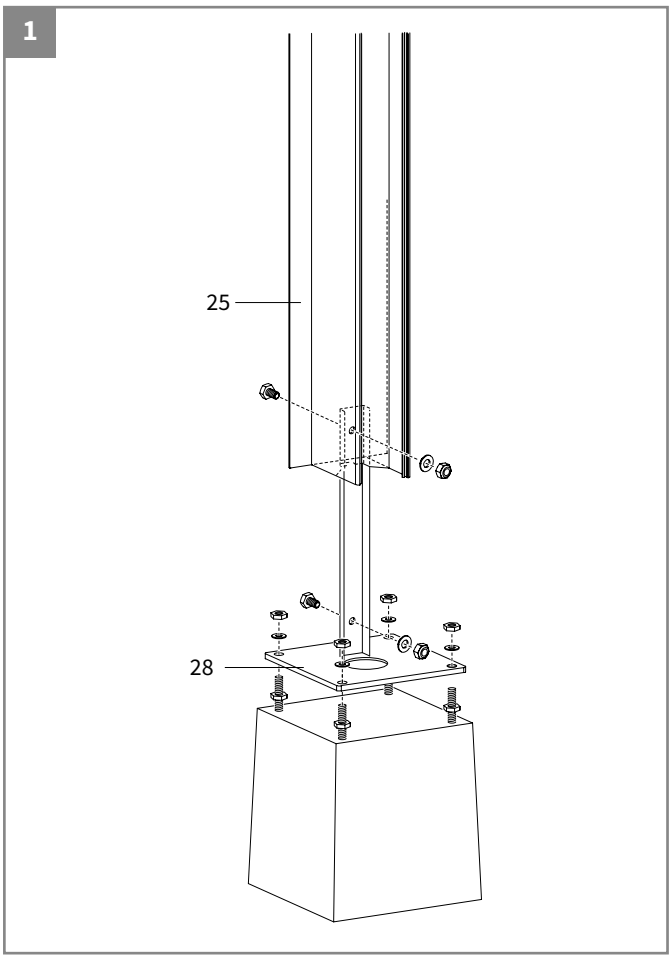

- Bringen Sie die Fundamentklötze an.
- Befestigen Sie die beiden Fußplatten (24) für die Zwischenpfosten vorläufig.
- Montieren Sie die Zwischenpfosten (21).

2. Montage des oberen Rahmens

Anbringen des Zwischenrohrprofils (20)

- Kitten Sie die Ränder des Kastenprofils vor der Montage ab.

2A **Freistehend, 6 Pfosten**

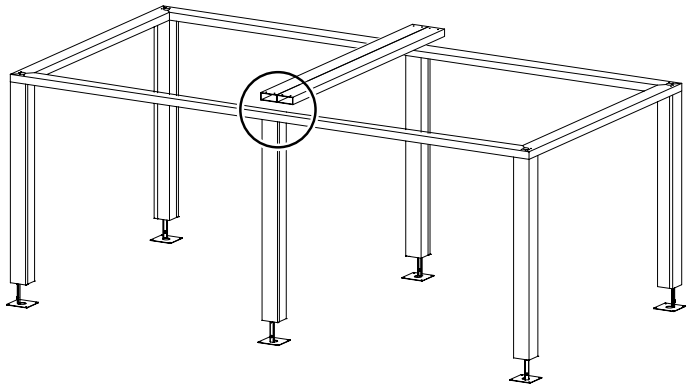

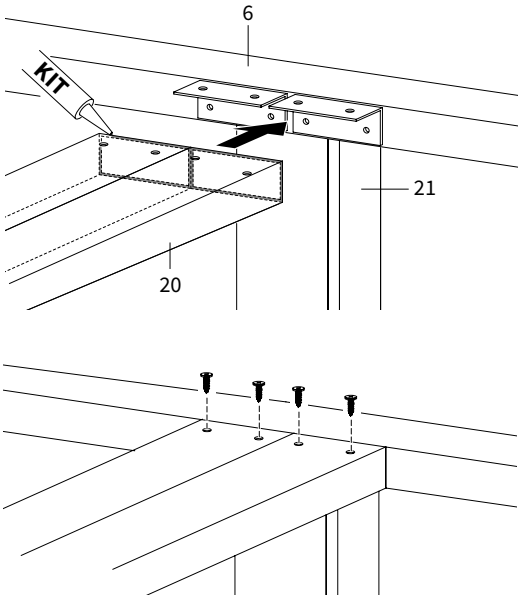

- Schieben Sie die beiden Zwischenrohrprofile (20) auf die Eckwinkel, die bereits am Kastenprofil (6) vormontiert sind.
- Befestigen Sie sie mit den mitgelieferten Schrauben.

2B **Wandmontage mit Wandhalter, 2 oder 3 Pfosten**

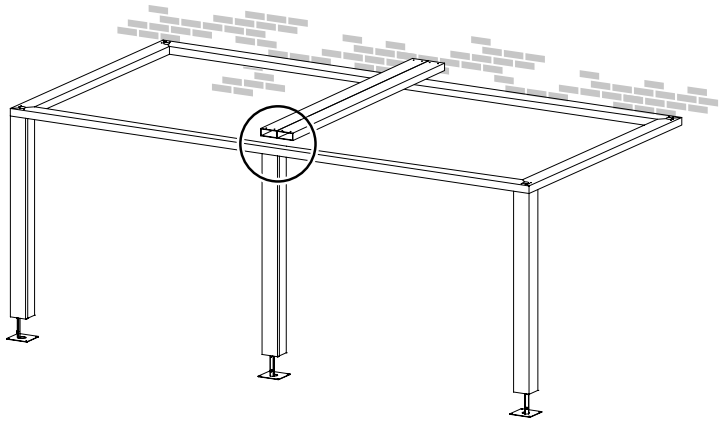

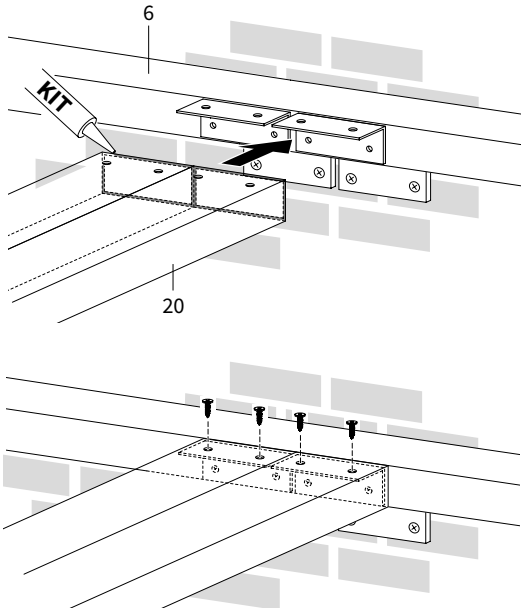

- Schieben Sie die Zwischenrohrprofile (20) auf die Eckwinkel, die bereits am Kastenprofil (6) vormontiert sind.
- Befestigen Sie sie mit den mitgelieferten Schrauben.

Nach der Anbringung des Kastenprofils und der Zwischen-Kastenprofile ist die Basis fertig.
Jetzt kann schon das Einstellen mit den Schrauben in der Fußplatte erfolgen.

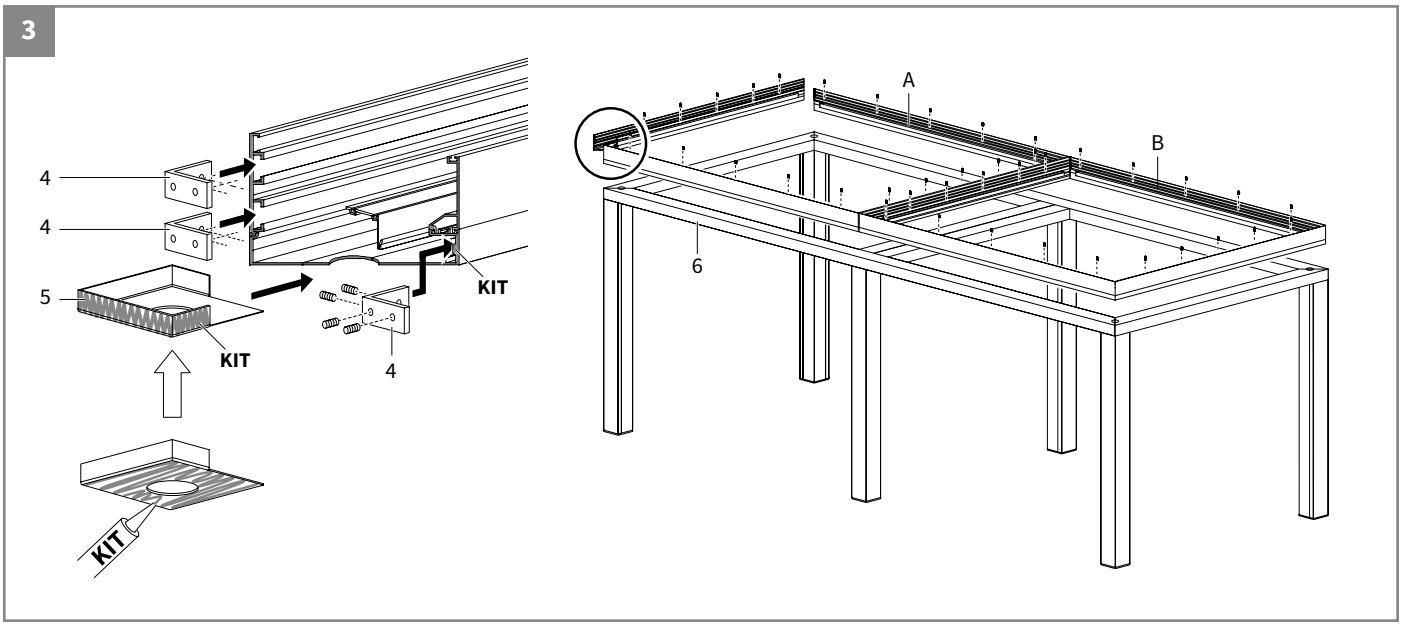

Anbringen der Rinne (A + B)

- Schieben Sie auf jede Ecke drei Rinnenverbinder (4) im Rinnenprofil und befestigen Sie diese mit den Inbusschrauben.
- Legen Sie eine Eckplatte (5) an die Ecken mit Wasserabführung. Erst die Eckplatte ringsum und auf der Unterseite vollständig abkitten!
- Montieren Sie die beiden Rinnen auf dem Kastenprofil (6).

3. Fertigstellung

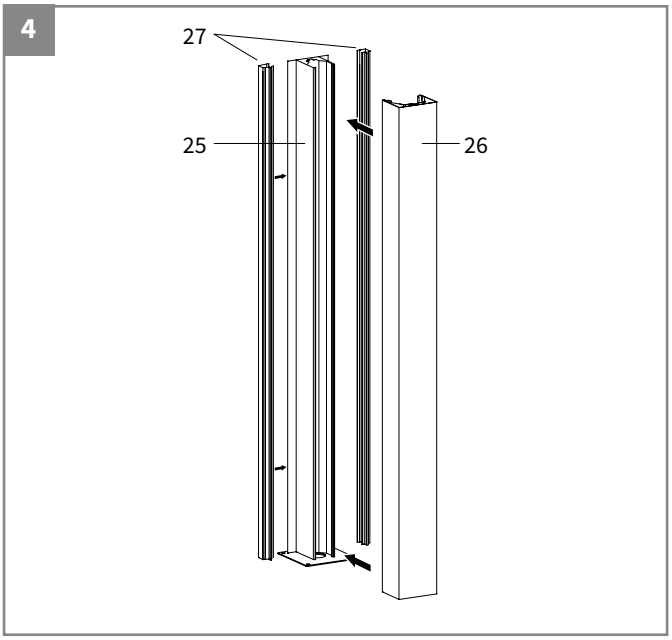

Bringen Sie die Kappe (22) und die Füllprofile (23) auf dem Zwischenpfosten (21) an. Diese haben die gleiche Länge wie der Zwischenpfosten (21) und müssen möglicherweise gekürzt werden.