Eine gute Vorbereitung!

Berücksichtigen Sie die nachfolgenden Punkte, bevor Sie eine Fallarmmarkise bestellen.

1. Wählen Sie die Breite in Zentimeter.

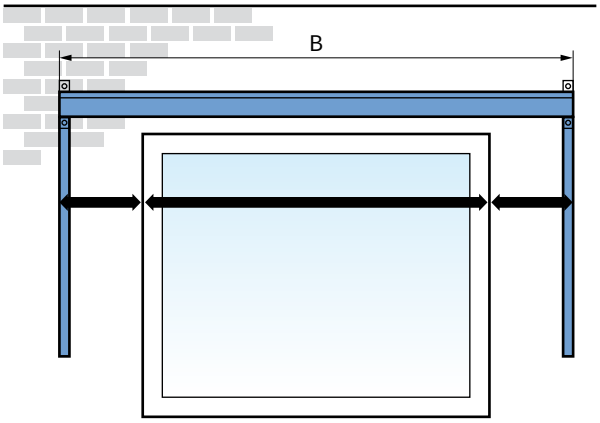

Verwenden Sie immer eine größtmögliche Überlappung. Wir empfehlen dies wegen des Wanderns der Sonne und um möglichen Lichteinfall an den Seiten des Fensters zu vermeiden. Mindestens 50-100 cm, wenn möglich. Wenn nicht mehr als beispielsweise 30 cm Überlappung möglich sind, ist dies natürlich auch kein Problem.

Breite (B) =	**mm**

2. Wählen Sie den gewünschten Ausfall.

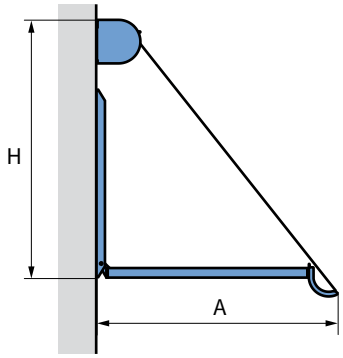

Je größer der Ausfall, desto effektiver ist die Fallarmmarkise. Für den Ausfall sind nur Standardgrößen möglich. Das sind: 100, 115, 135 oder 150 cm.

Beachten Sie auch die Höhe (H) an der Wand, die Sie für den Ausfallarm benötigen. Für die V160 Florence ist das: Auslage (A) + 7 cm = Höhe (H).

Auslage (A) =	**mm**

3. Wählen Sie die Bedienungsseite.

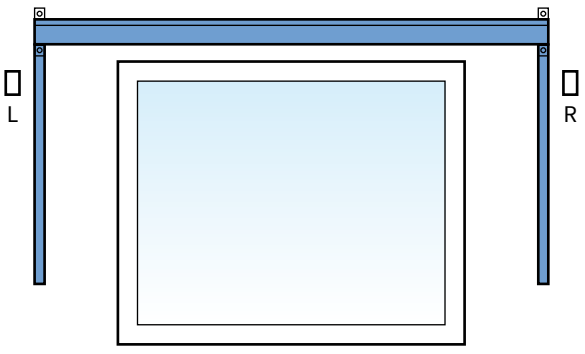

Bestimmen Sie die Bedienungsseite immer von außen gesehen.

Achtung bei elektrischer Bedienung! Ausgangsseite Kabel außen für links stehend = Bedienung innen rechts.

- ☐ links
- ☐ rechts

Allgemeiner Warnhinweis Ausmessen

Wenn Sie das Verano®-Produkt selbst ausmessen, ist das Ihr eigenes Risiko. Sie sind selbst verantwortlich für das Messen der richtigen Größen. Verwenden Sie diese Anleitung nur als Hilfsmittel und nur zum Ausmessen dieses spezifischen Verano®-Produkts.
Sind Sie sich bezüglich des Messens nicht sicher und möchten Sie kein Risiko auf ein falsch bestelltes Produkt eingehen? Nutzen Sie dann den Messservice Ihres Verano®-Händlers.

Achten Sie auf eventuelle Hindernisse!
Denken Sie an Regenrohre und andere Hindernisse, die die Montage an der Wand behindern können.

Technische Daten V160 Florence

Montage

Abmessungen in mm

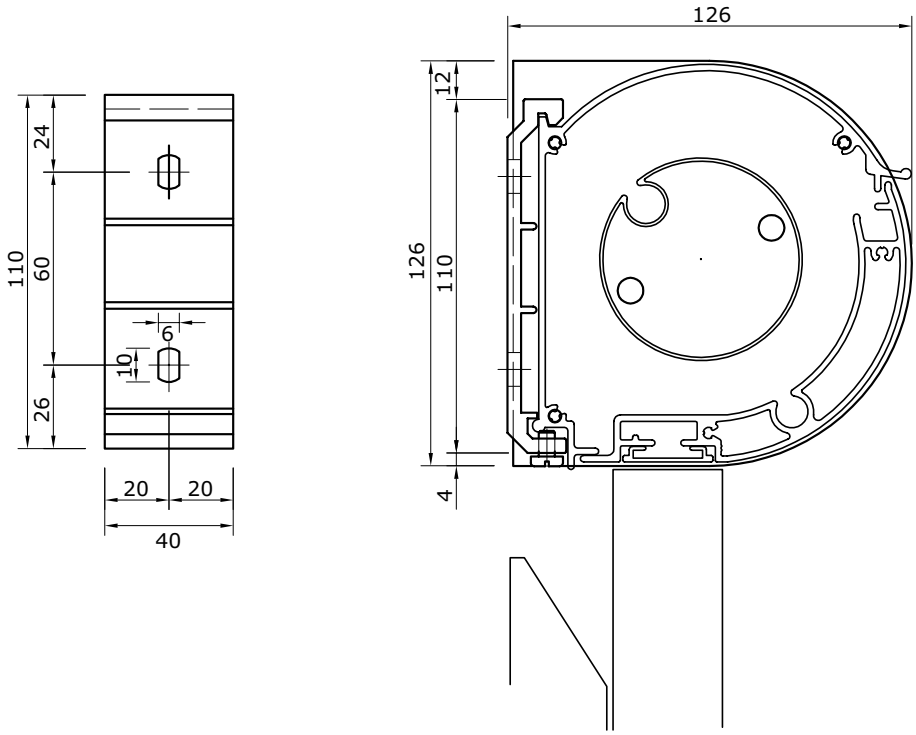

Breite (B)

mindestens 1000 mm	höchstens 7500 mm

ab 5250 mm breit mit drei Armen